Nice

Pièces détachées pour automatisme NICE SPIDOKit - SP6000

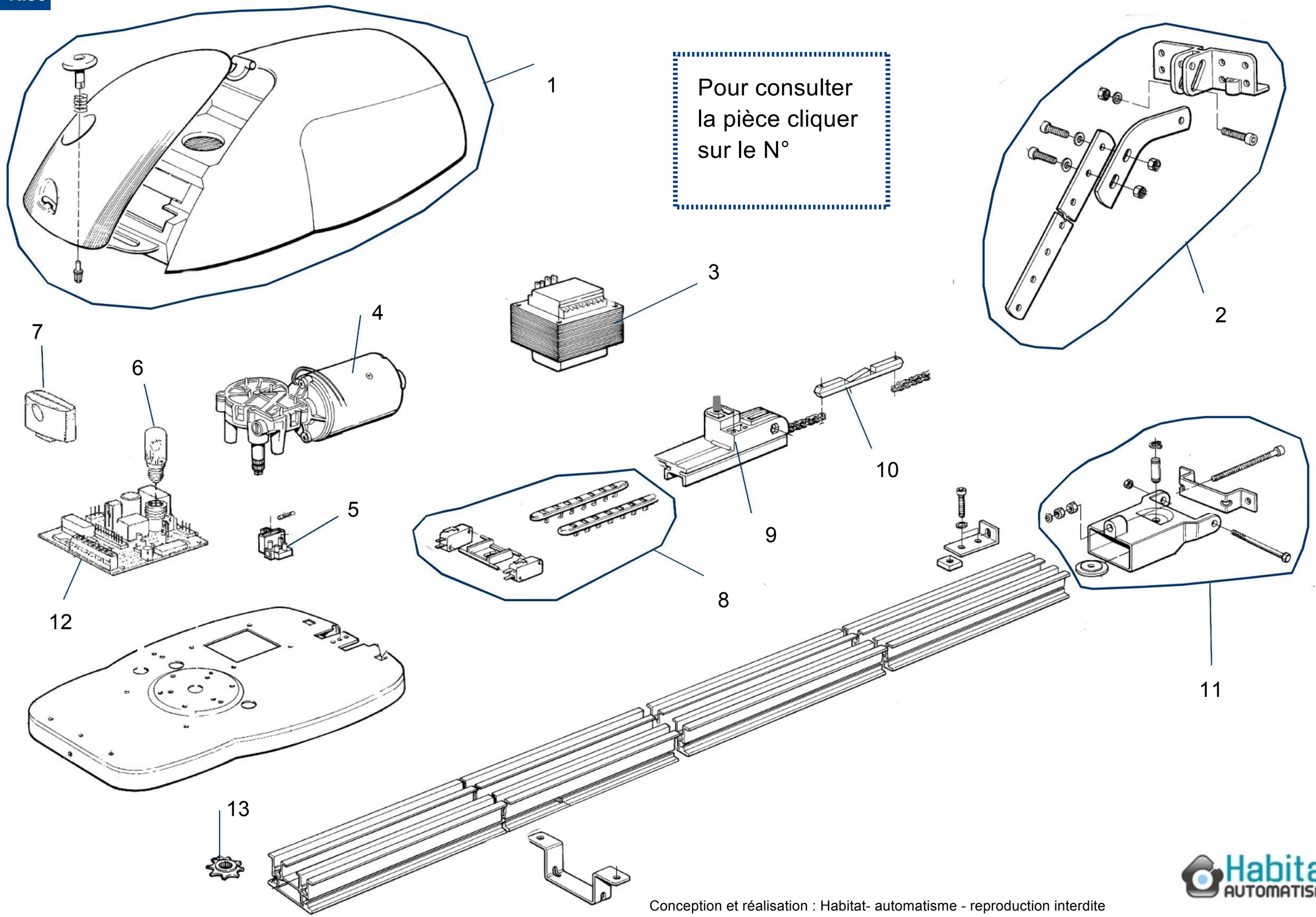

Conception et réalisation : Habitat- automatisme - reproduction interdite

Habitat AUTOMATISME