Motoréducteur FAAC 748 - pièces détachées

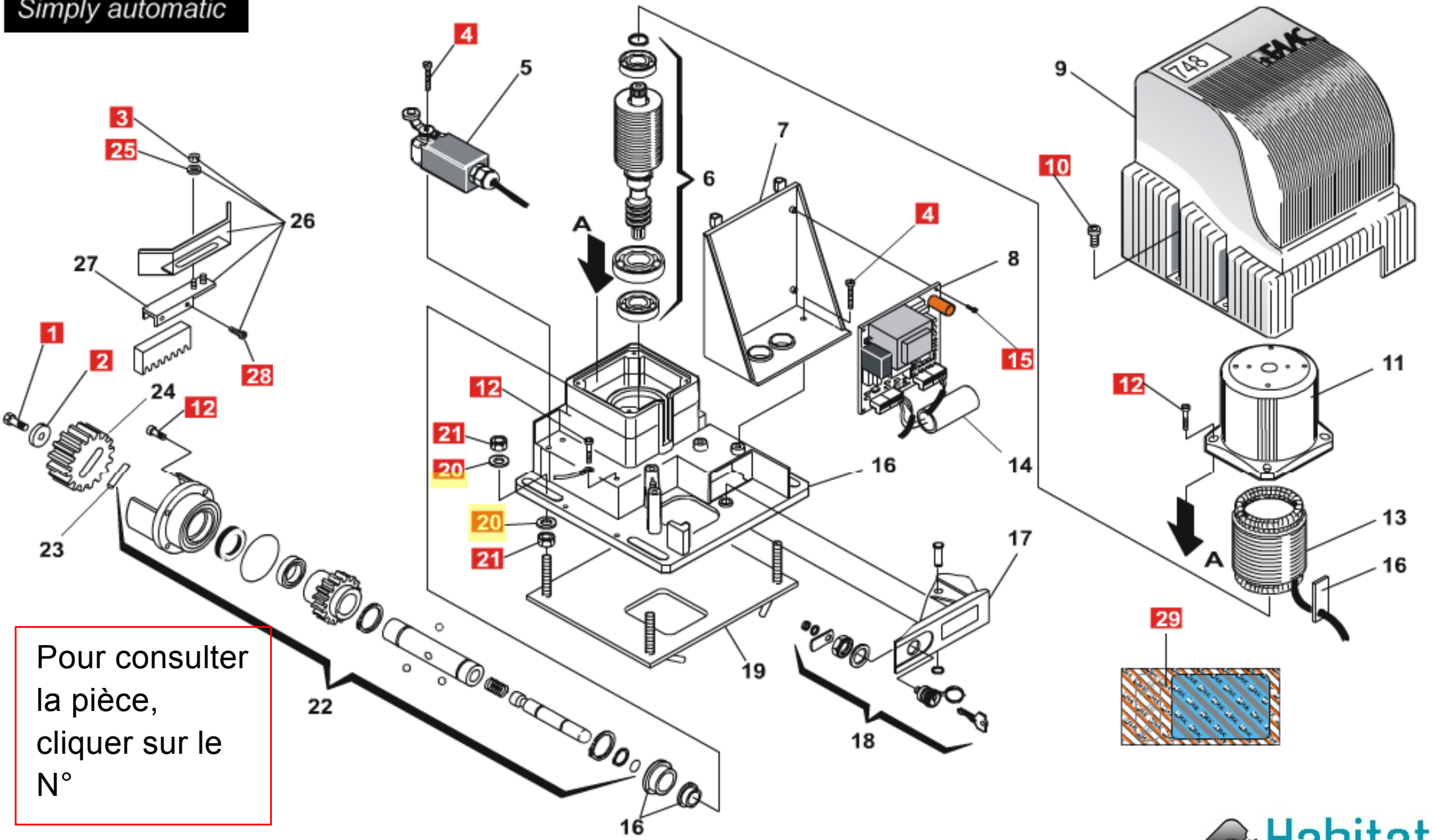

Pour consulter la pièce, cliquer sur le N°