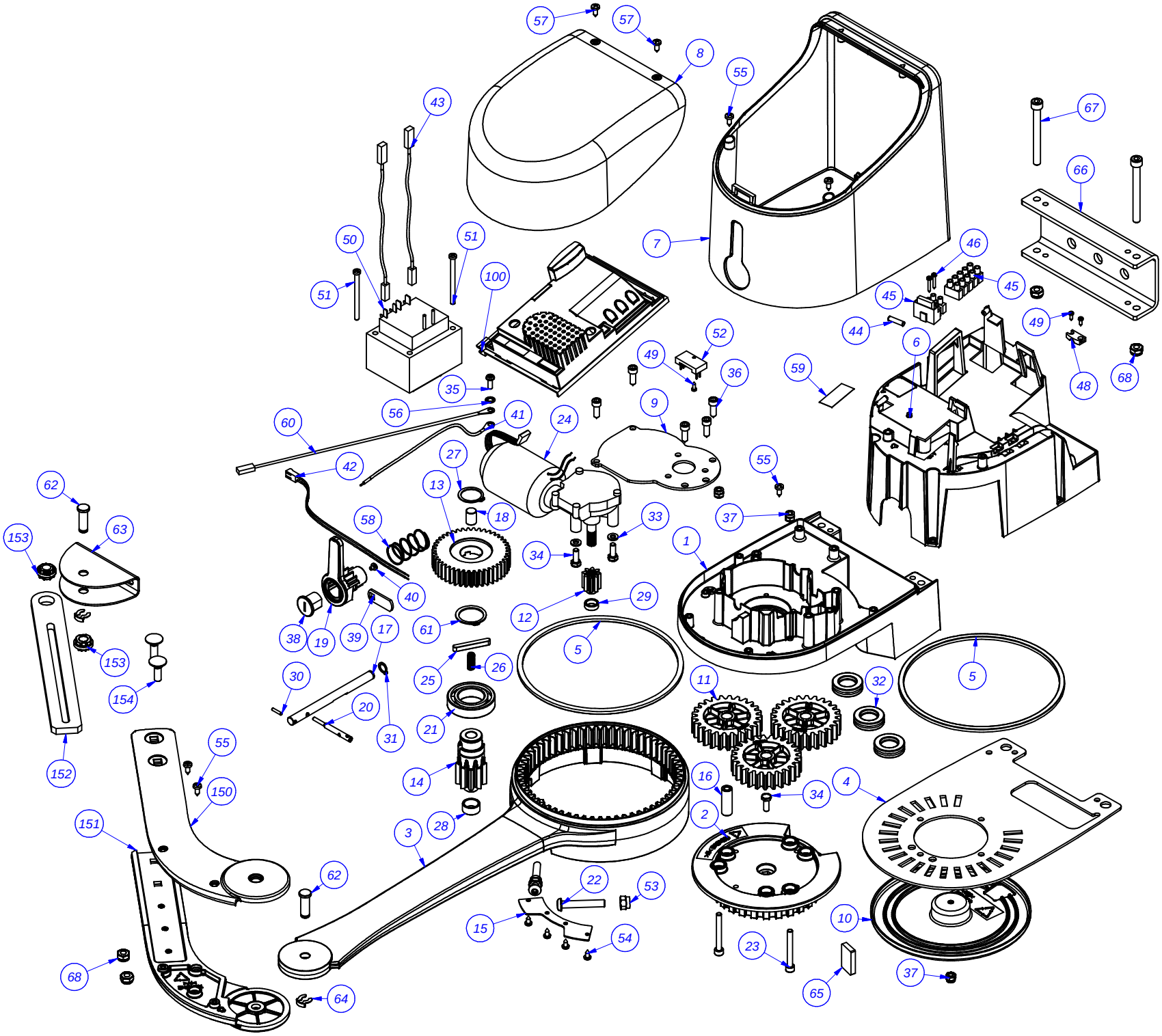
57
57
8
55
43
67
66
50
51
51
100
7
46
45
45
44
49
52
49
6
36
59
48
68
35
56
41
24
9
60
42
27
13
18
55
62
63
153
58
33
37
1
34
40
29
12
38
19
39
17
61
5
153
25
26
5
154
30
20
31
21
11
32
152
55
150
14
16
34
4
151
28
3
2
62
22
53
15
54
10
23
68
64
65
37