L8542103
Rev. 04/06/00

BENINCÀ®

APRICANCELLO SCORREVOLE ELETTROMECCANICO

ELECTROMECHANICAL SLIDING GATE OPENER

ELEKTROMECHANISCHE AUTOMATION FÜR SCHIEBEGITTER

AUTOMATISATION ÉLECTROMÉCANIQUE POUR GRILLES COULISSANTES

ABRECANCELA ELECTROMECANICO PARA CORREDERAS

ELEKTROMECHANICZNY, POSUWOWY OTWIERACZ BRAM

BULL 10M-15M-20M

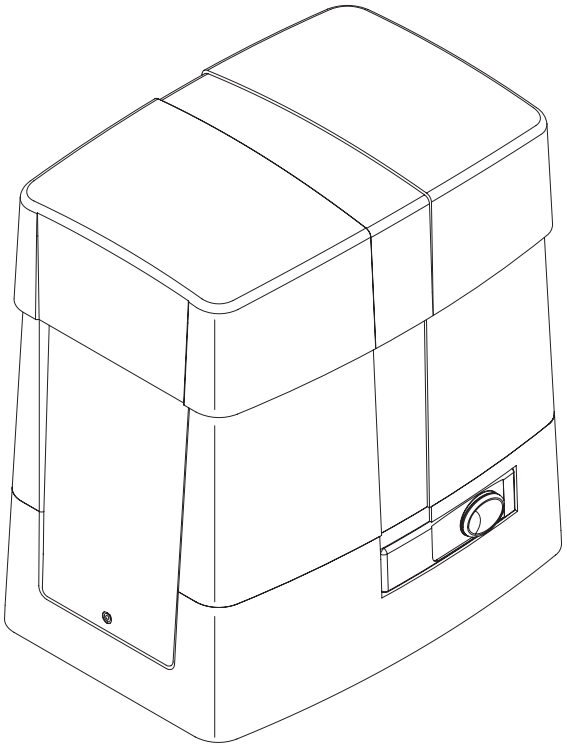

Libro istruzioni e catalogo ricambi

Operating instructions and spare parts catalogue

Betriebsanleitung und Ersatzteilliste

Livret d'instructions et catalogue des pieces de rechange

Libro de instrucciones y catálogo de recambios

Książeczka z instrukcjami i katalog części wymiennych

UNAC

UNIONE NAZIONALE COSTRUTTORI AUTOMATISMI PER CANCELLI, PORTE SERRANDE ED AFFINI

Declaration du fabricant

(Directive 98/37/CEE, Article 4.2 et Annex II, Chapitre B)

Interdiction de mise en service

Fabricant: **Automatismi Benincà** SpA.
Adresse: Via Capitello, 45 - 36066 Sandrigo (VI) - Italia

Déclaire ci-apres que: l'automation pour grilles coulissantes **BULL 10M - BULL 15M - BULL 20M**.

- est prévu pour être incorporé dans une machine ou être assemblé avec d'autres machines pour consituer une machine couverte par la norme 98/37/CEE, modifiée;
- n'est donc pas conforme en tout point aux dispositions de cette directive;
- est conforme aux dispositions des directives CEE suivantes:
  Direttiva bassa tensione 73/23/CEE, 93/68/CEE.
  Direttiva compatibilità elettromagnetica 89/336/CEE, 93/68/CEE.

et déclare par ailleurs qu'il est interdit de mettre la machine en service avant que la machine dans laquelle elle sera incorporée ou dont elle constitue une parte ait été considerée et declarée conforme aux dispositions de la Directive 98/37/CEE et aux législations nationales la transposant, c'est-à-dire formant un ensemble incluant la machine concernée par la présente déclaration.

Benincà Luigi, Responsabile legale.
Sandrigo, 05/10/2005.

Donnees technique	Datos técnicos	Dane techniczne	BULL 10M	BULL 15M	BULL 20M
Alimentation	Alimentación	Zasilanie	**230Vac 50Hz**	**230Vac 50Hz**	**230Vac 50Hz**
Puissance absorbée	Consumo de potencia	Natężenie	**300 W**	**420 W**	**480 W**
Absorption	Absorción	Pobór mocy	**2 A**	**2,8 A**	**3,5 A**
Couple	Par	Moment obrotowy	**35 Nm**	**45 Nm**	**50 Nm**
Intermittence de travail	Intermitencia de trabajo	Rodzaj pracy	**40%**	**40%**	**40%**
Degré de protection	Grado de protección	Stopień ochrony	**IP54**	**IP54**	**IP54**
Classe d'isolement	Clase de aislamiento	Klasa izolacji	**F**	**F**	**F**
Interv. protect. therm.	Interv. termoprotección	Interw. Termostatu	**150°C**	**150°C**	**150°C**
Temp. fonctionnement	Temp. funcionamiento	Temp. podczas pracy	**-20°C / +70°C**	**-20°C / +70°C**	**-20°C / +70°C**
Poids max. portail	Peso máx. de la cancela	Ciężar max. bramy	**1000kg**	**1500kg**	**2000kg**
Module de la crémaillère	Módulo de cremallera	Typ listwy zębatej	**M4**	**M4**	**M4**
Vitesse d'ouverture	Velocidad de apertura	Prędkość otwieraia	**10,5m/min**	**10,5m/min**	**10,5m/min**
Condensateur	Condensador	Kondensator	**20 µF**	**25 µF**	**31,5 µF**
Bruit	Ruido	Max. halas	**<70 dB**	**<70 dB**	**<70 dB**
Lubrification	Lubrificación	Smarowanie	**Agip GR MU EP/2**	**Agip GR MU EP/2**	**Agip GR MU EP/2**
Poids	Peso	Ciężar	**15,5 kg**	**16,3kg**	**17kg**

Dimensioni d'ingombro - Overall dimensions
Abmessungen - Dimensions d'encombrement
Dimensiones exteriores - Wymiary gabarytowe

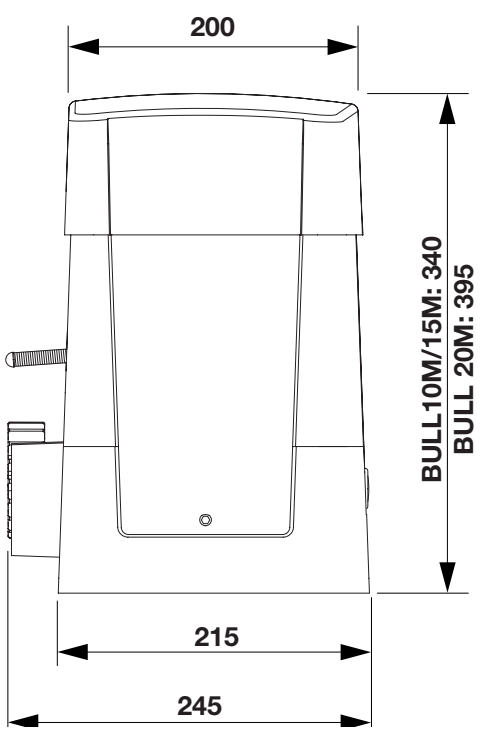

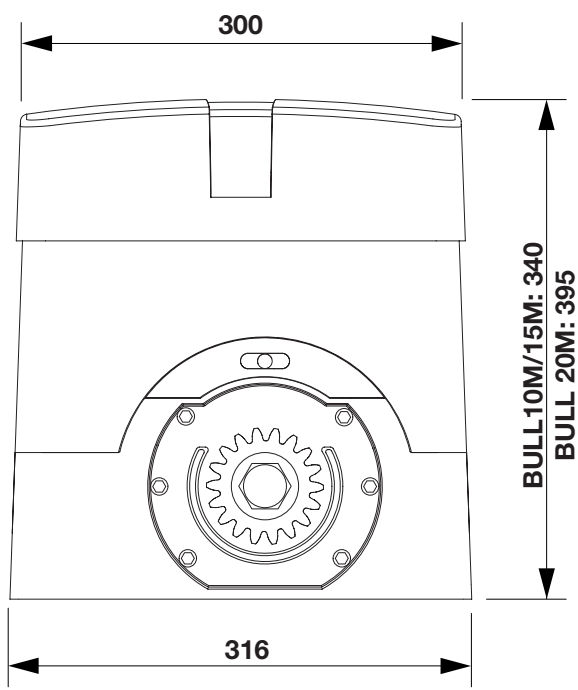

IMPORTANTE: Rispettare questa quota!
IMPORTANT NOTE: Keep to this dimension!
WICHTIG: Dieses Maß beachten!
IMPORTANT: Respectez ce quota!
IMPORTANTE: ¡Respetar esta cota!
WAŻNE: Zachować ten wymiar!

Tubo corrugato
Grooved tube
Faltenrohr
Passe-câbles tubulaire
Tubo corrugado
Rurka sprężysta

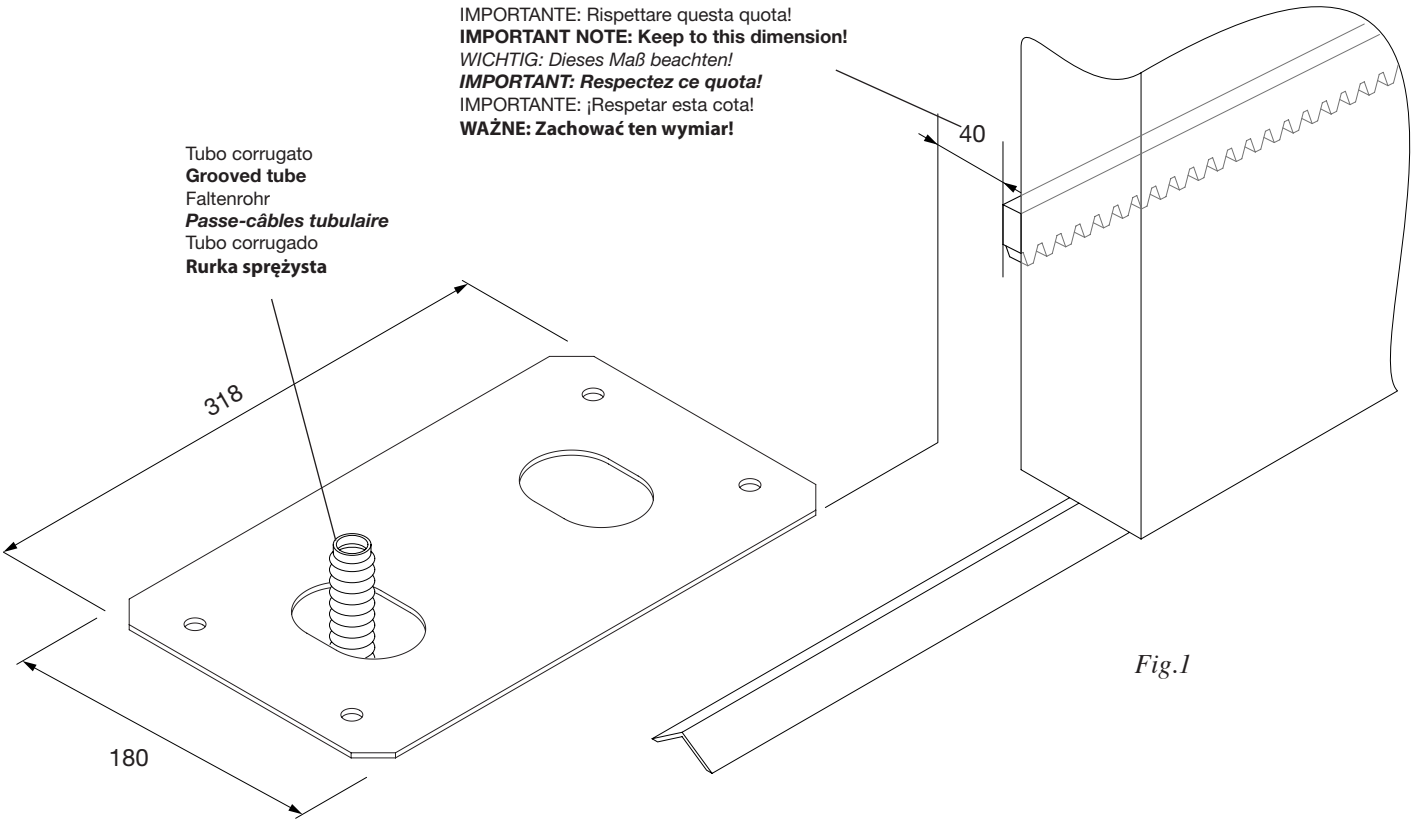

Fig.1

Fissaggio diretto su fondo in cemento esistente
Direct fitting on the already existing base in concrete
Direkte Befestigung an einem vorhandenen Betonuntergrund
Ancrage direct sur fond en ciment préexistant
Fijación directa sobre fondo de cemento existente
Bezpośrednie zamocowanie w istniejącym fundamencie betonowym

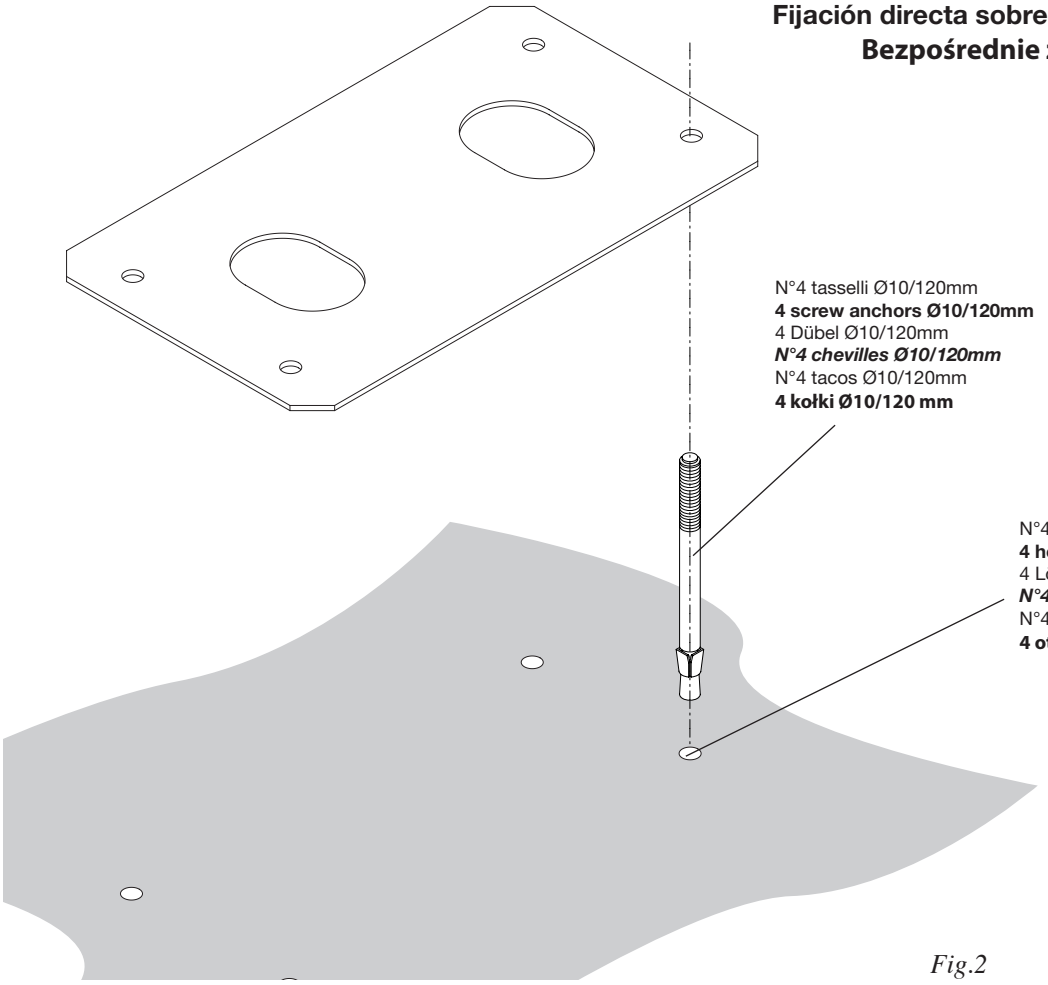

N°4 tasselli Ø10/120mm
4 screw anchors Ø10/120mm
4 Dübel Ø10/120mm
N°4 chevilles Ø10/120mm
N°4 tacos Ø10/120mm
4 kołki Ø10/120 mm

N°4 fori Ø10
4 holes Ø10
4 Löcher Ø10
N°4 trous Ø10
N°4 agujeros Ø10
4 otwory Ø10

Fig.2

Fissaggio con regolazione su fondo in cemento esistente
Fitting with adjustment on the already existing base in concrete
Befestigung an einem vorhandenen Betonuntergrund und Einstellung
Ancrage avec réglage sur fond en ciment préexistant
Fijación con regulación sobre fondo de cemento existente
Zamocowanie z możliwością regulacji w istniejącym fundamencie beto-nowym

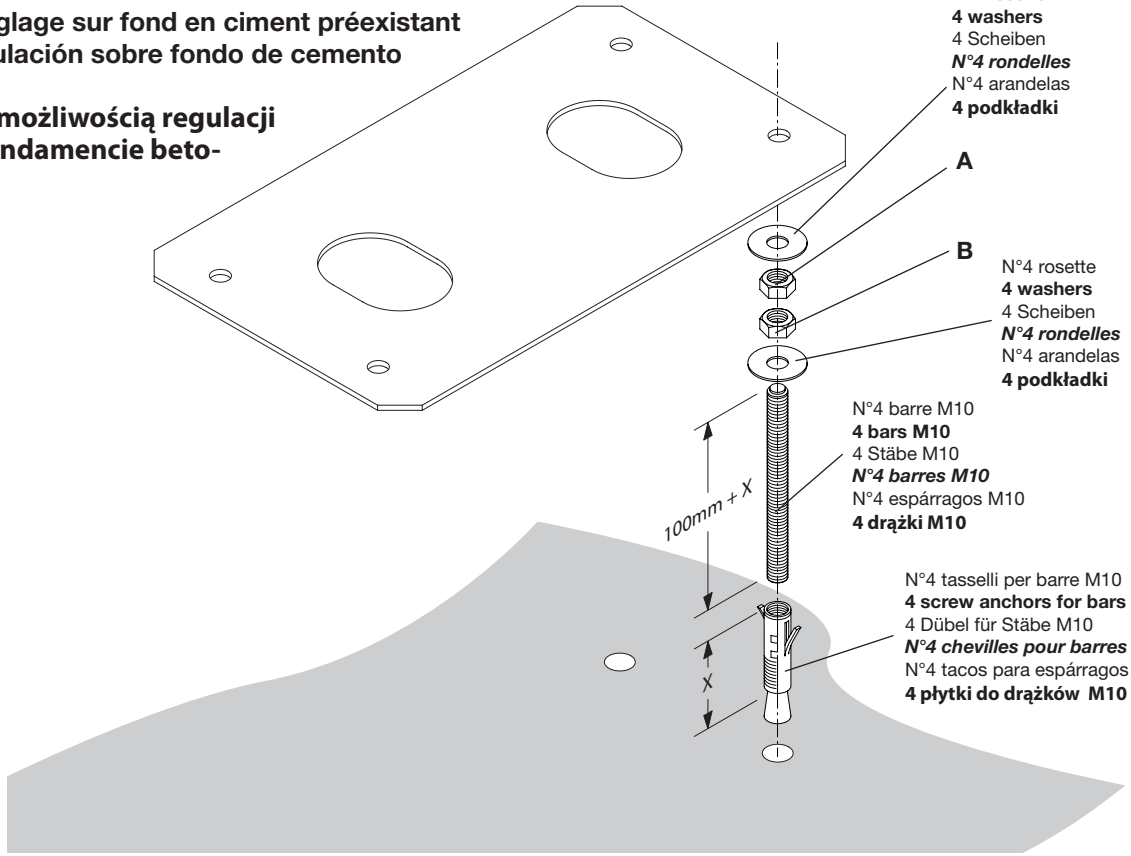

Fig.3

Fissaggio con tirafondi su getto in calcestruzzo
Fitting with stretcher bolts on concrete layer
Befestigung durch Zugbolzen an einer Bettonierung
Ancrage avec tire-fonds sur coulée de béton
Fijación con tirafondos sobre vaciado de hormigón
Zamocowanie z odciągiem w płycie betonowej

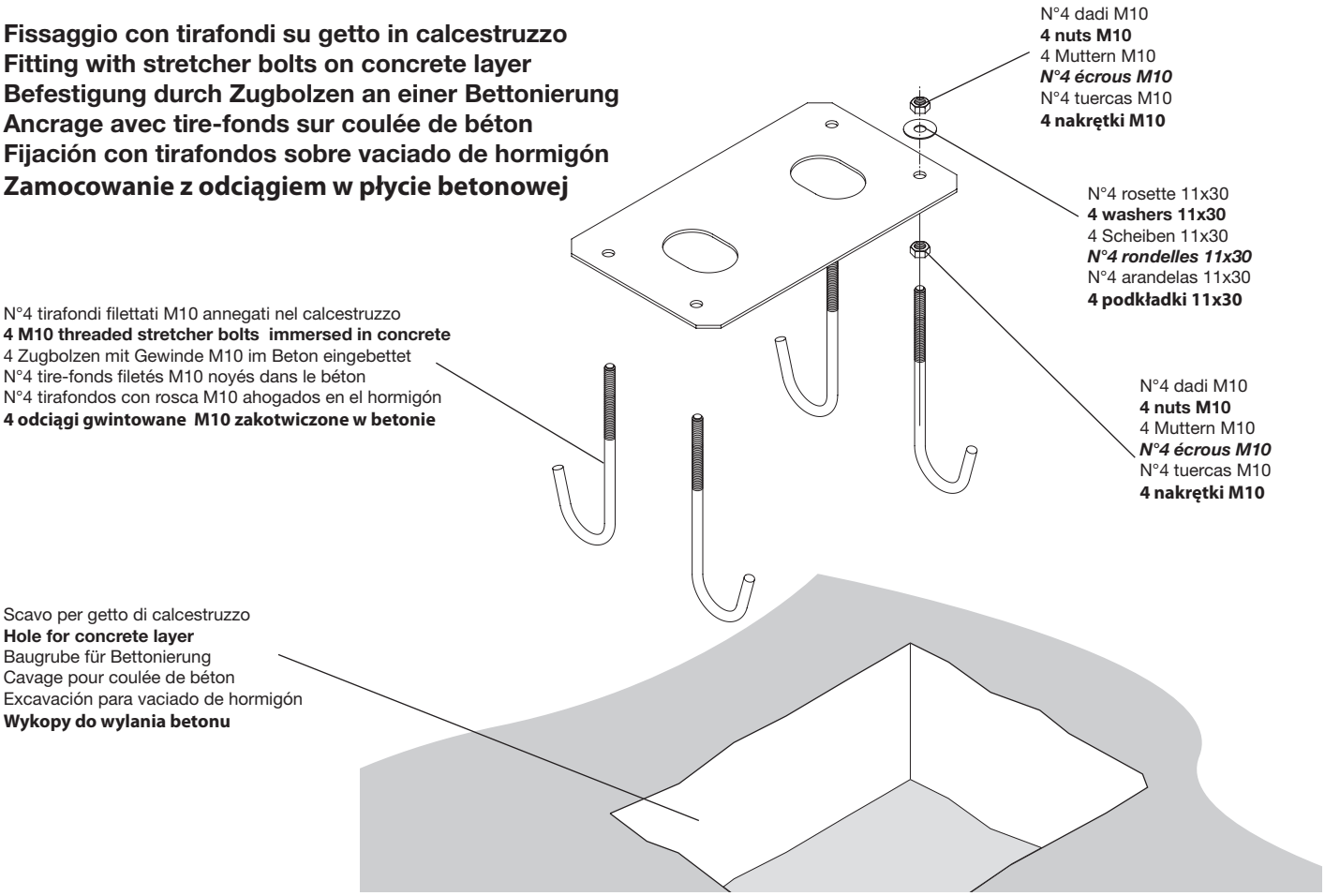

Fig.4

Attendere il consolidamento del getto di calcestruzzo, quindi rimuovere i dadi "D" e le rondelle "R" fascia larga 11x30 e portarli sotto la piastra per consentire le regolazioni in altezza dell'attuatore.

Wait for hardening of the concrete layer, then remove the nuts "D" and the 11x30 large band washers "R", move them under the plate to allow for the actuator adjustment in height.

Abwarten bis der Beton ausgehärtet ist, dann die Muttern „D" und die breiten Scheiben „R" 11x30 abnehmen und unter die Platte bringen, um die Höhe des Aktuators einstellen zu können.

Attendez le durcissement de la coulée de béton et retirez les écrous "D" et les rondelles "R" bande large 11x30, pèortez-les sous la plaque pour permettre les réglages en hauteur de l'actuateur.

Esperar que se consolide el vaciado de hormigón, seguidamente quitar las tuercas "D" y las arandelas "R" faja larga 11x30 y ponerlas debajo de la placa para consentir las regulaciones de altura del actuador.

Odczekać na utwardzenie wylewu betonowego, a następnie odmontować nakrętki „D" oraz podkładki "R" szerokopasmowe 11x30 i umieścić je pod płytą w celu umożliwienia regulacji wysokości siłownika.

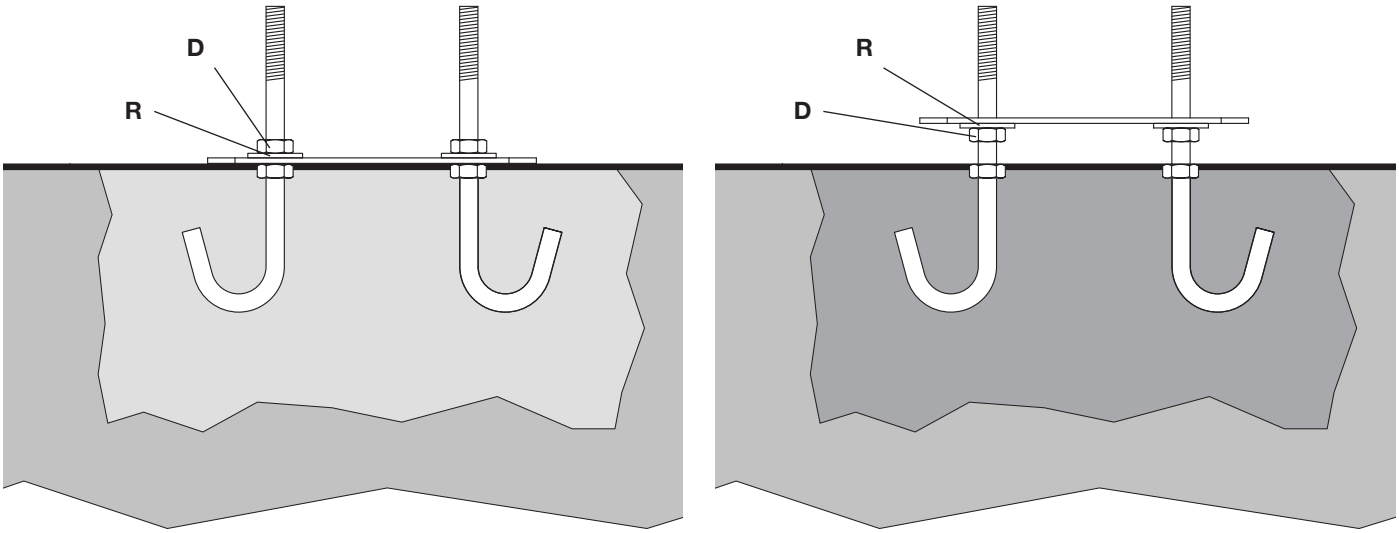

Fig.5

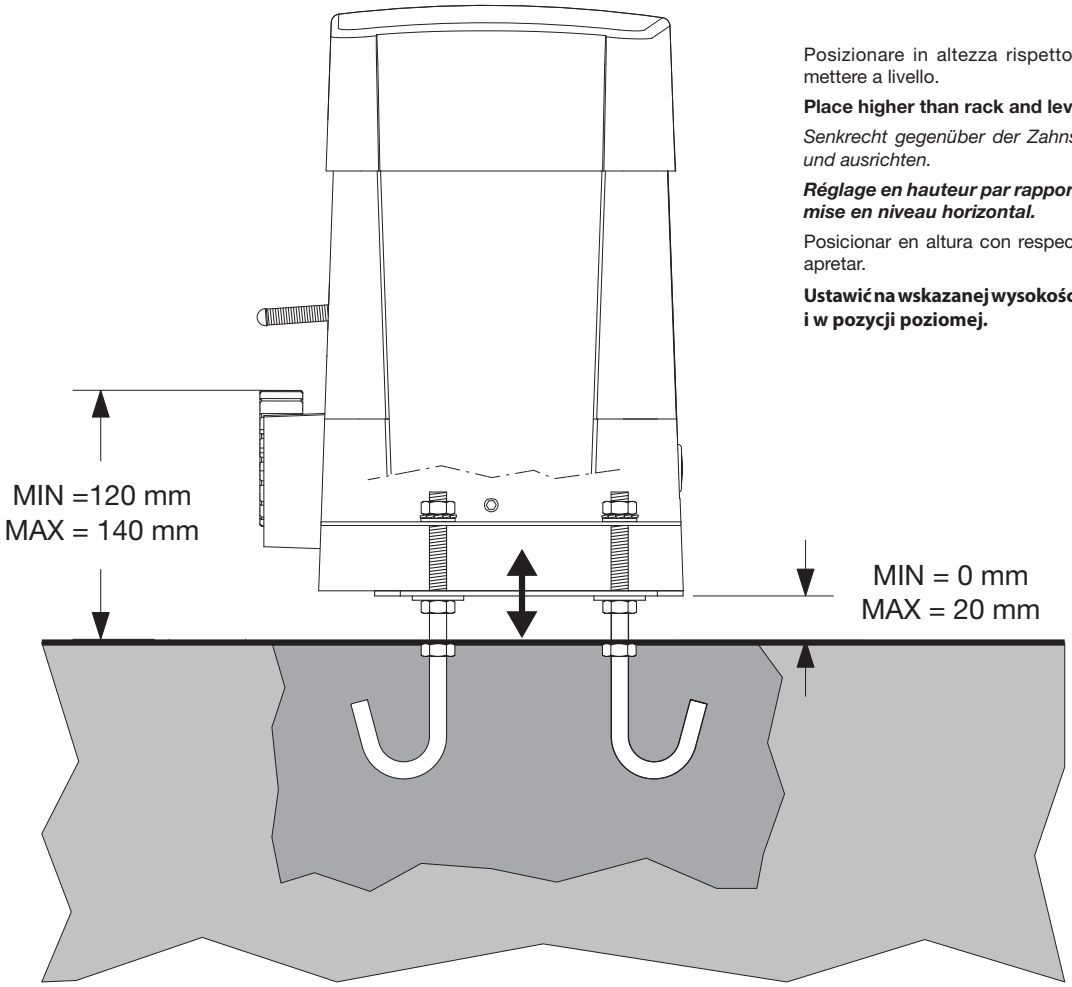

Posizionare in altezza rispetto alla cremagliera e mettere a livello.

Place higher than rack and level.

Senkrecht gegenüber der Zahnstange positionieren und ausrichten.

Réglage en hauteur par rapport à la cremaillére et mise en niveau horizontal.

Posicionar en altura con respecto a la cremallera y apretar.

Ustawić na wskazanej wysokości względem zębatki i w pozycji poziomej.

Fig.6

N°4 dadi M10
4 nuts M10
4 Muttern M10
N°4 écrous M10
N°4 tuercas M10
4 nakrętki M10

N°4 rosette di sicurezza
4 safety washers
4 Sicherheitsscheiben 11x30
N°4 rondelles de sécurité
N°4 arandelas de seguridad
4 podkładki zabezpieczające

N°4 rosette 11x20
4 washers 11x20
4 Scheiben 11x20
N°4 rondelles 11x20
N°4 arandelas 11x20
4 podkładki 11x20

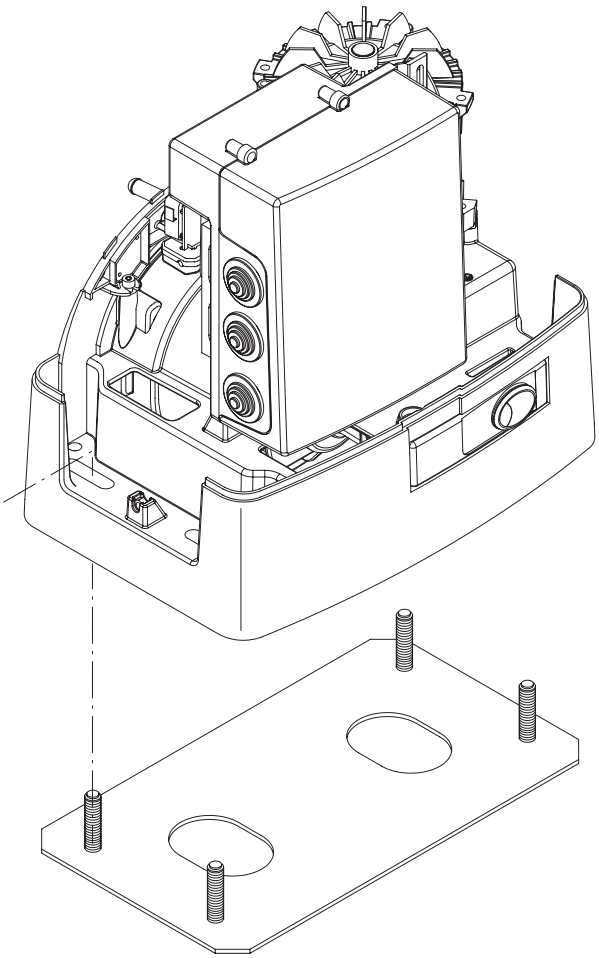

Fig.7

Cremagliera in Fe
Fe rack
Zahnstange aus Stahl
Cremaillére en acier
Cremallera en Fe
Zębatka z Fe

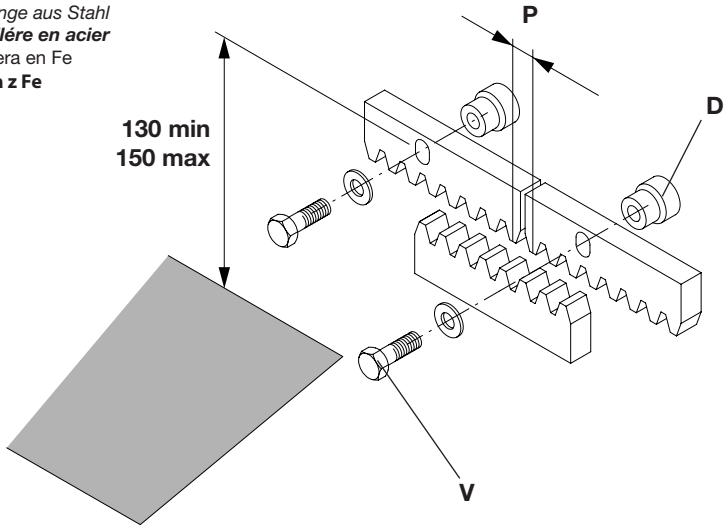

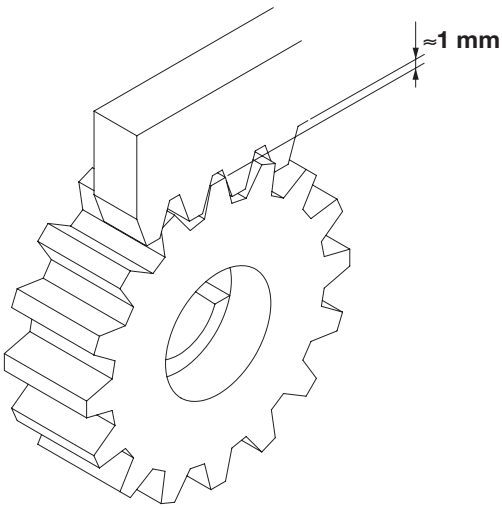

N.B.: Rispettare il passo
Important: Keep the pitch
Wichtig: Zahnteilung einhalten

Important: Respecter le pas
NOTA: Respetar el paso
Uwaga: przestrzegać posuwu

Fig.8

Fig.9

Finecorsa appena premuto.
Just pressed limit stop.
Gedrückter Endanschlag.
Fin de course à peine appuyé.
Final de carrera apenas presionado.
Krańcówka dopiero co naciśnięta.

1 ÷ 3 cm

A

S

G

N.B.: La staffa del finecorsa deve essere posizionata in modo tale da permettere l'arresto del cancello senza che questo vada a sbattere contro l'arresto meccanico
N.b. The limit stop flask must be positioned to ensure that the gate stops without knocking against the mechanical stop.
Der Endanschlagtbügel muß so positioniert werden, daß die Sperre des Gitters ohne das Flattern des Schiebegitters gegen den Endschalter A erfolgen kann.

N.B. L'étrier de fin de course doit être positionné de façon à pouvoir arrêter le portail, sans qu'il aille bûter sur le fin de course mécanique.
NOTA: La pletina del final de carrera debe ser colocada de tal forma que permita la parada de la cancela sin que ésta vaya a tocar con el tope mecánico.
Uwaga: Zaczep krańcówki musi być w pozycji takiej by możliwe było zatrzymanie bramy niedopuszczając do jej zderzenia z zaporą mechaniczną.

Fig.10

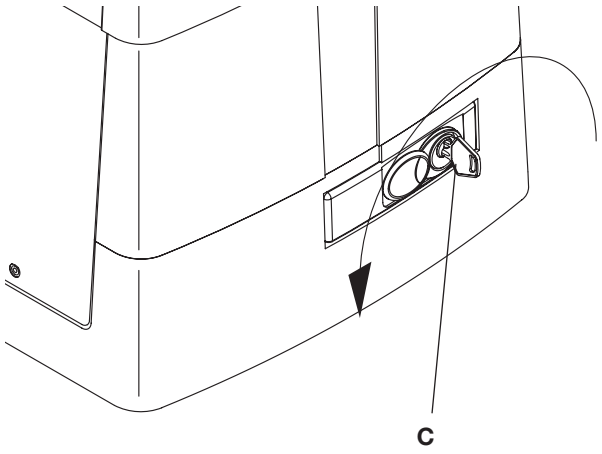

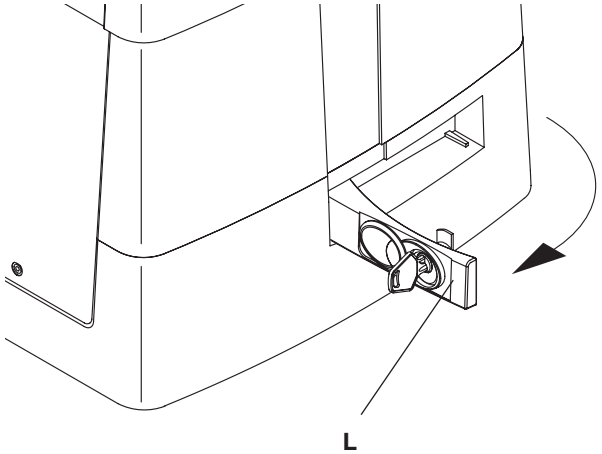

Fig.11

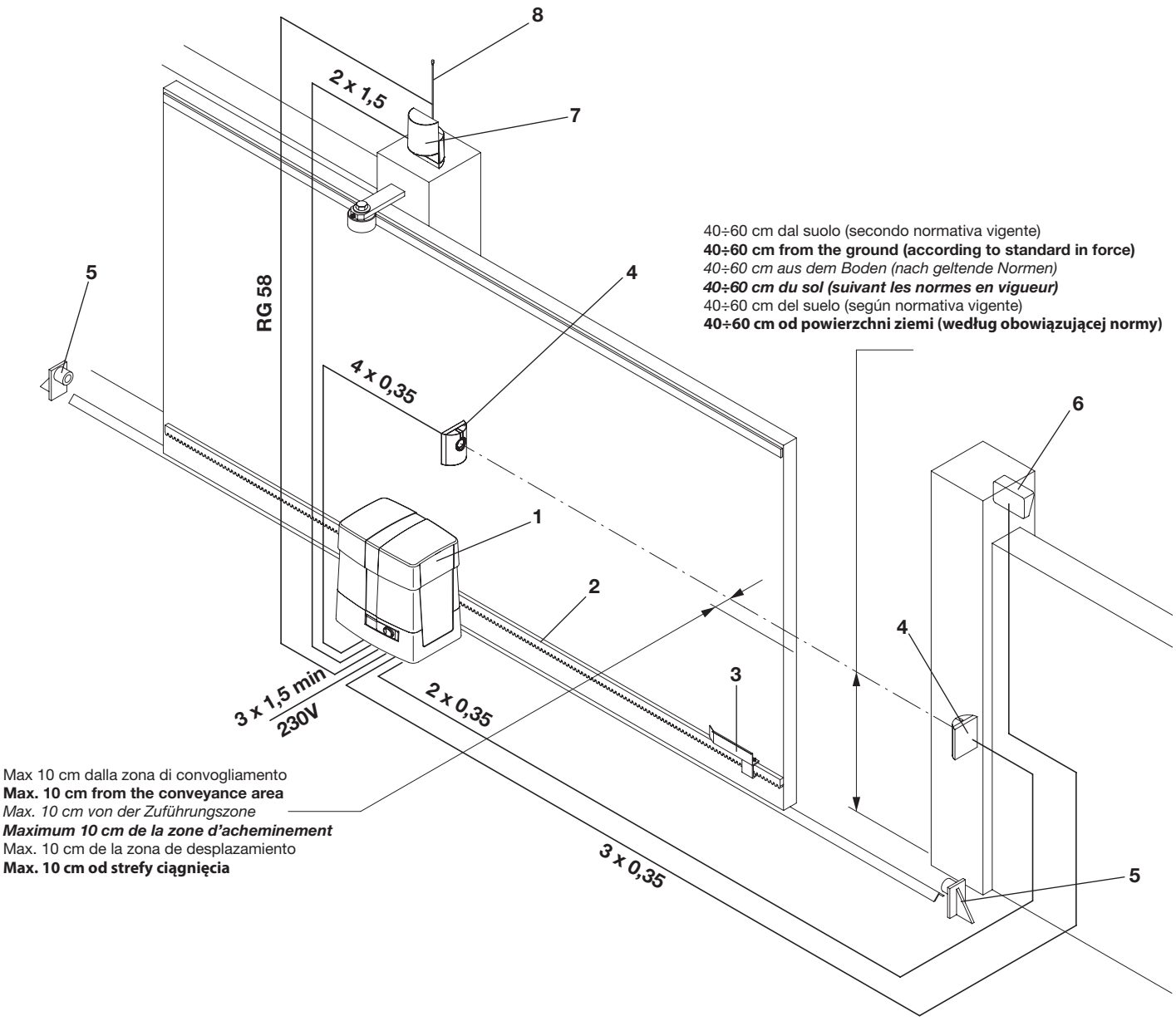

Legenda:
1 Motoriduttore con centralina incorporata BULL
2 Cremagliera RI.M4F/RI.M4Z
3 Staffe dei finecorsa
4 Fotocellule
5 Fermi meccanici
6 Selettore a chiave o tastiera digitale
7 Lampeggiante
8 Antenna

Legenda:
1 Ratio-motor complete with gear case BULL
2 Rack RI.M4F/RI.M4Z
3 Limit stop flasks
4 Photo-electric cells
5 Mechanical stop
6 Key or digital keyboard selector
7 Blinker
8 Antenna

Zeichenerklärung:
1 Drehzahlminderer mit eingebauter Schaltanlage BULL
2 Zahnstange RI.M4F/RI.M4Z
3 Endschlagbügel
4 Fotozelle
5 Mech. Endanschlag
6 Schlüssel-Selektor oder Digital-Tastatur
7 Blinklicht
8 Antenne

Légende:
1 Motoréducteur avec circuit intégré BULL
2 Cremaillére RI.M4F/RI.M4Z
3 Etriers de fin de course
4 Photocellules
5 Bûtée mécanique
6 Sélecteur à clef ou à clavier
7 Feu clignotant
8 Antenne

Leyenda:
1 Motorreductor con centralita incorporada BULL
2 Cremallera RI.M4F/RI.M4Z
3 Pletinas de los finales de carrera
4 Fotocélulas
5 Topes mecánicos
6 Selector a llave o teclado digital
7 Relampagueador
8 Antena

Objaśnienia:
1 Siłownik z wbudowaną centralką BULL
2 Zębatka RI.M4F/RI.M4Z
3 Zawieszki krańcowych wyłączników posuwu
4 Fotokomórki
5 Chwytaki mechaniczne
6 Przełącznik kluczowy lub panel sterujący
7 Światło migające
8 Antena

Fig.12

Introduction

Nous ne pouvons que féliciter d'avoir porté votre choix sur le moto-réducteur **BULL**. Vingt années d'expérience dans le secteur des automatismes ainsi que dans le recherche de nouveaux matériaux et technologies de pointe, nous ont permis de développer tous les nombreux articles de la gamme Benincà. Pour ces raisons, nous sommes en mesure de proposer des produits extrémement fiables et qui grâce à leurs puissances, performances et longévité, répondent aux exigences des utilisateurs. Tous nos produits sont construits selon les normes et sont garantis. En plus, une police d'assurance responsabilité civile garantie la couverture d'éventuels sinistres à personnes ou objects causés par les défauts de fabrication.

1. Notice générales

Pour une parfaite automatisation de portails coulissants, vérifier que les suivantes caractéristiques soient respectées:

- Le rail de guide et les roues devront être correctement dimensionnés et entretenus (pour éviter trop de frottement pendant le coulissement du portail).
- Pendant le fonctionnement, le portail ne devra pas trop onduler.
- L'ouverture et la fermeture devront être stopées par une bûtée mécanique (selon les normes en vigeur).

2. Caractéristiques générales

Automation avec alimentation monophasée pour portails coulissants, disponibles en trois versions:
BULL 10M pour portails avec poids maxi égal à 1000kg
BULL 15M pour portails avec poids maxi égal à 1500kg
BULL 20M pour portails avec poids maxi égal à 2000kg.
Le BULL est un monobloc au design raffiné et de dimensions réduites; il est constitué d'un groupe en aluminium à l'intérieur duquel ont été placés le moteur et un système de réduction irréversible réalisé avec des matériaux très résistants. Le BULL est doté de fin de course à ressort. En cas de panne de courant, un déblocage d'urgence à clé personnalisée permet le déplacement manuel de la grille.
La sécurité anti-écrasement est garantie par un dispositif électronique (encodeur) qui détecte la présence d'obstacles potentiels.

3. Mise en pose de la plaque de fondation

La Fig. 1 représente les dimensions de la plaque de fondation.
Il faut absolument respecter la distance de la crémaillère pour avoir la possibilité de placer et ôter l'actuateur une fois la crémaillère du vantail fixée.
Voila ci de suite les principales typologies d'ancrage de la plaque de fondation:

1 Pose sans réglage en hauteur sur fond en ciment préexistant (Fig.2).
En utilisant la plaque comme gabarit de forage, exécutez 4 trous Ø10mm, où insérer des chevilles filetées en acier Ø10x120mm comme celles illustrées dans la Fig. 2.
Fixez directement sur le sol l'actuateur comme l'indique la Fig.7.

2 Pose avec réglage en hauteur sur fond en ciment préexistant (Fig.3).
En utilisant la plaque comme gabarit de forage, exécutez 4 trous pour l'insertion des chevilles pour barres filetées en acier de Ø 10mm.
Vissez 4 barres filetées de M10/120mm et ancrez les chevilles en vissant à terre les écrous "B" avec leurs rondelles.
Comme l'indique la Fig. 3 placez la plaque de fondation avec les écrous de réglage "A". Placez le moteur comme indiqué dans la Fig.6 et après avoir effectué tous les réglages du cas, bloquez-le comme l'indique la Fig.7.

3 Pose avec réglage en hauteur sur fond en ciment à réaliser.
Comme indiqué dans la Fig.4, ancrez les tire-fonds sur la plaque de fondation et prédisposez un cavages de dimensions.
Noyez les tire-fonds dans le ciment, en faisant attention au niveau de la plaque.
Attendez le durcissement de la colée de béton et enlevez donc les écrous «D» et les rondelles «R» bande large 11x30 . Portez-les sous la plaque pour permettre les réglages en hauteur de l'actuateur (Fig.5).
Effectuez les réglages mis en évidence dans la Fig. 6 et bloquez le moteur comme l'indique la Fig.7.

ATTENTION: indépendamment des modalités d'ancrage utilisées, il faut vérifier avec soin la stabilité de l'actuateur et l'aptitude des matériaux utilisés.

4. Fixation de la cremaillére

Crémaillère en Fe 12x30mm.

Mettre en place les entretoises D en les soudant ou en les vissant au portail à une hauteur de 130/150 mm de la ligne médiane du trou de fixation à la base sur laquelle sera fixée la plaque de fondation.

Respecter le pas de denture même dans le cas de 2 morceaux de cremaillére; pour cela il est conseillable d'adapter un autre morceau de cremaillére (voir Fig.8).

Visser la cremaillére avec les vis V, en ayant soin, lorsque le motoréducteur est installé, de laisser 1mm de jeu entre la cremaillére et le pignon denté (voir Fig.9); pour cela utiliser les boutonniéres de réglage de la cremaillére.

5. Positionnement des étriers de fin de course (Fig.10)

Ouvrir le portail à la main, en laissant un espace de 1 à 3cm, selon le poids du portail, entre le portail et la bûtée mécanique A; ensuite fixer l'étrier de fin de course S avec des vis sans fin G de façon à ce que le senseur de fin de course soit appuyé. Répeter la même opération avec le portail en phase de fermeture.

6. Manoeuvre manuelle (Fig.11)

En cas de panne électrique ou de mal fonctionnement, pour actionner manuellement le vantail procédez comme suit:

- Une fois insérée la clé personnalisée C, tournez-la dans le sens inverse des aiguilles d'une montre et tirez le levier L.
- Le moto réducteur est ainsi bloqué et vous pouvez déplacer manuellement le vantail.
- Pour restaurer le fonctionnement normal,refermez le levier L et actionnez manuellement le portail jusqu'à ce que l'engrenage est rétabli.

7. Branchements électriques

Pour brancher électriquement l'automation et pour régler les modalités de fonctionnement, consultez les instructions d'emploi de la centrale de commande.

En particulier le talonnage de la sensibilité du dispositif anti-écrasement (encodeur) doit être fait en respectant les normes en vigueur.

En outre nous rappelons qu'il **est obligatoire d'effectuer le branchement de mise à la terre** en utilisant le spécial serre-joint.

ATTENTION

Pour que la police d'assurance R.C. réponde à d'eventuels sinistres causés à choses ou personnes, en cas de défauts de fabrication, il faut que le montage soit réalisé suivant les normes et que soient utilisés des accessoires Benincà.

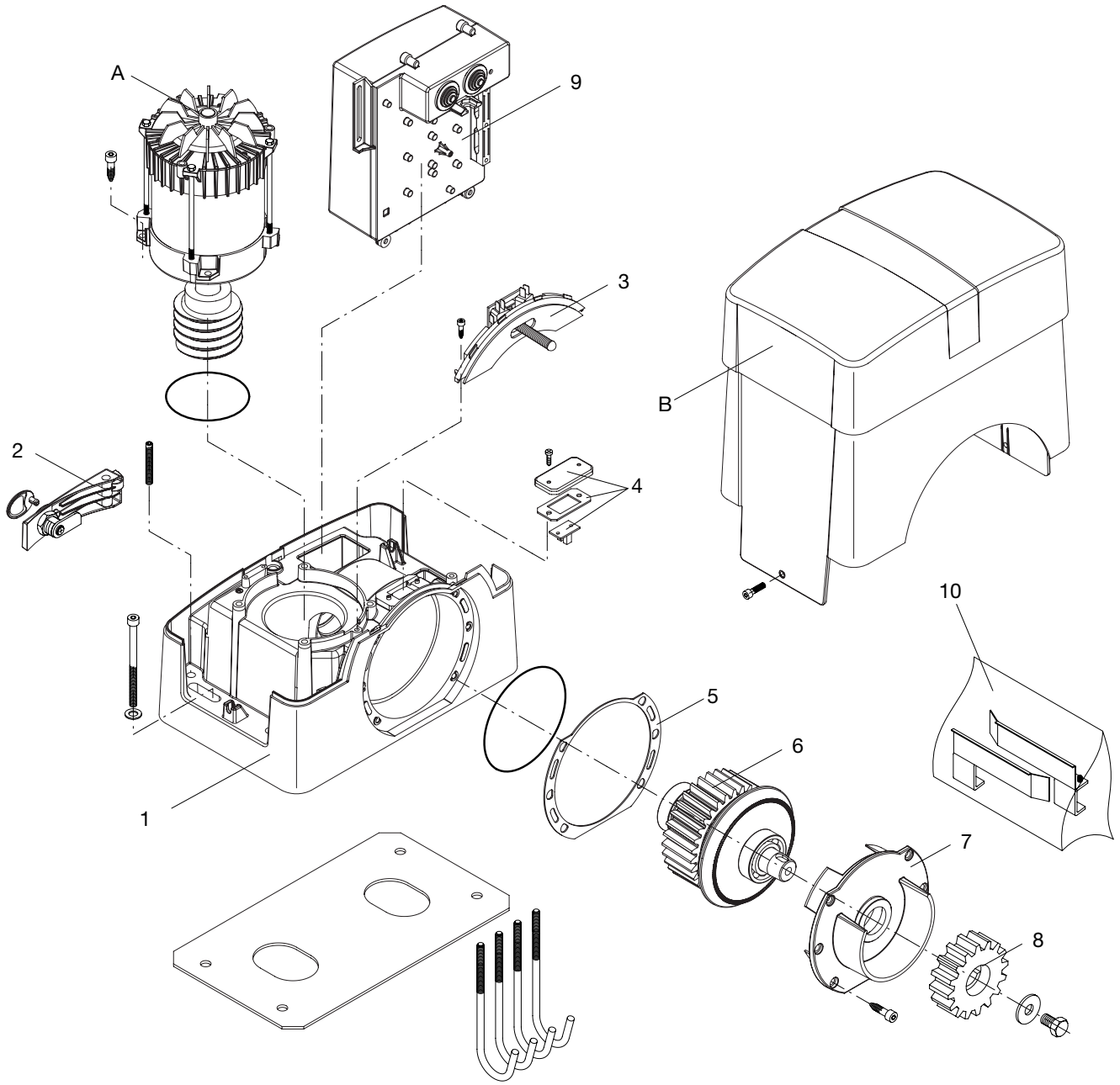

Pos.	Denominazione - Description - Bezeichnung - Dénomination - Denominación - Określenie						Cod.
A	Motore BULL10M	**Motor BULL 10M**	*Motor BULL10M*	***Moteur BULL10M***	Motor BULL10M	Silnik BULL10M	9686297
	Motore BULL15M	**Motor BULL15M**	*Motor BULL15M*	***Moteur BULL15M***	Motor BULL15M	Silnik BULL15M	9686298
	Motore BULL 20M	**Motor BULL20M**	*Motor BULL20M*	***Moteur BULL20M***	Motor BULL20M	Silnik BULL 20M	9686299
B	Copertura 10/15M	**Cover 10/15M**	*Deckel 10/15M*	***Couvercle 10/15M***	Tapa 10/15M	Karter 10/15M	9686331
	Copertura 20M	**Cover 20M**	*Deckel 20M*	***Couvercle 18M***	Tapa 20M	Karter 20M	9686330
1	Carter motore	**Motor cover**	*Motor Deckel*	***Couvercle mot.***	Tapa motor	Karter silnik	9686327
2	Leva di sblocco	**Release lever**	*Hebel*	***Levier***	Pal. de desbloq.	Dźwignia odrygl.	9686328
3	Finecorsa	**Limit stop**	*Endschalter*	***Fin de course***	Final de carrera	Krańcówka	9686329
4	Encoder	**Encoder**	*Encoder*	***Encodeur***	Encoder	Enkoder	9686332
5	Guarnizione	**Gasket**	*Dichtung*	***Guarniture***	Junta	Uszczelka	9686333
6	Albero di uscita	**Output shaft**	*Antriebszapfen*	***Arbre***	Eje de salida	Wał wyjściowy	9686334
7	Flangia	**Flange**	*Flansch*	***Flasque .***	Brida	Kołnierz	9686335
8	Pignone M4	**Gear M4**	*Zahnrad M4*	***Engrenage M4***	Piñon M4	Wał napędzający M4	9686032
9	Centrale	**Control Unit**	*Schaltanlage*	***Centrale électr.***	Central	Centralka elektr.	9686336
10	Blister	**Blister**	*Blister*	***Blister***	Blister	Blister	9686337

BULL

Manuel d'instructions pour l'utilisateur

Normes de sécurité

- Ne pas stationner dans la zone de mouvement du vantail.
- Ne pas laisser les enfants jouer avec les commandes ou en proximité du vantail.
- En cas d'anomalies du fonctionnement ne pas essayer de réparer la panne, mais appelez un technicien compétent.

Manœuvre manuelle et d'urgence

En cas de panne électrique ou de mal fonctionnement, pour actionner manuellement le vantail procédez comme suit:

- Une fois insérée la clé personnalisée C, tournez-la dans le sens inverse des aiguilles d'une montre et tirez le levier L.
- Le moto réducteur est ainsi bloqué et vous pouvez déplacer manuellement le vantail.
- Pour restaurer le fonctionnement normal,refermez le levier L et actionnez manuellement le portail jusqu'à ce que l'engrenage est rétabli.

Maintenance

- Contrôler tous les mois le bon état du déverrouilleur manuel d'urgence.
- S'abstenir impérativement de toute tentative d'effectuer des maintenances extraordinaires ou des réparations, sous risque d'accident. Contactez un technicien spécialisé pour ces opérations.
- L'actuateur ne demande pas de manutention ordinaire mais il faut verifier periodiquement l'efficience des dispositifs de sécurité et les autres parties de l'installation qui puissent créer dangers à cause d'usure.

Démolition

Au cas où le produit serait mis hors service, il est impératif de se conformer aux lois en vigueur pour ce qui concerne l'élimination différenciée et le recyclage des différents composants (métaux, matières plastiques câbles électriques, etc...) contactez votre installateur ou une firme spécialisée autorisée à cet effet.

Attention
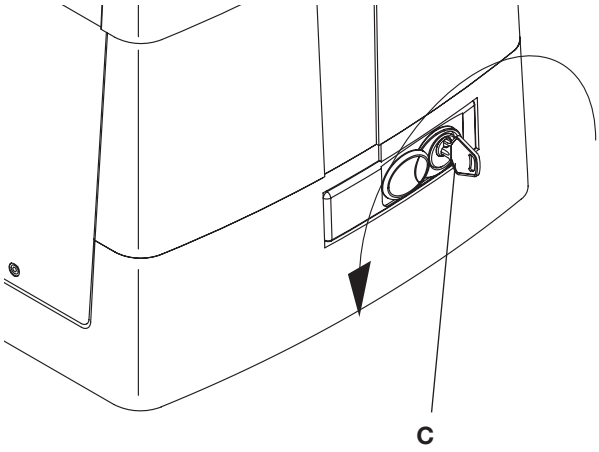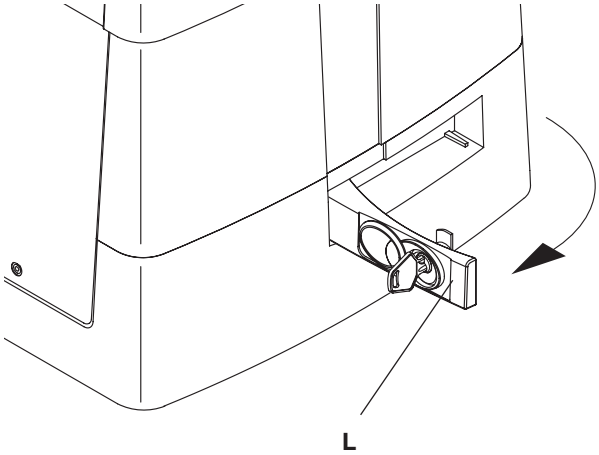
Tous les produits Benincà sont couverts par une police d'assurance qui répond d'éventuels préjudices corporels ou matériels provoqués à cause de défauts de fabrication, mais qui requiert toutefois le marquage CE de la "machine" et l'utilisation de pièces de rechange d'origine Benincà.