Nemo

SCT
WSCT

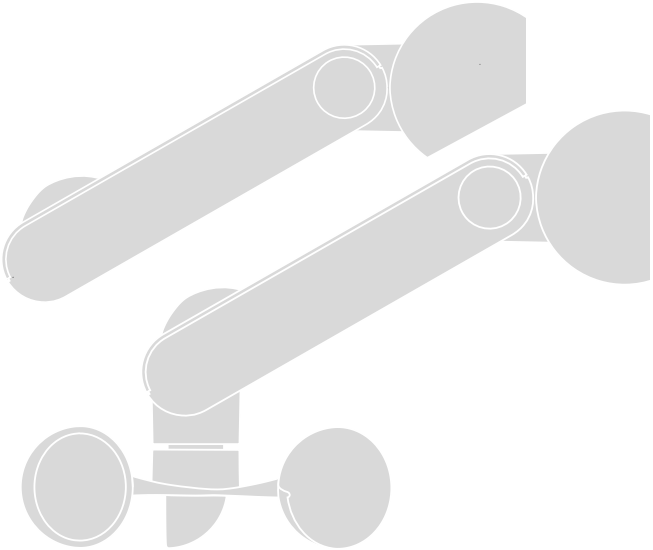

Climatic sensor

CE 0682

FR - Instructions et avertissements pour l'installation et l'utilisation

Nice

RECOMMANDATIONS GÉNÉRALES

Recommandations pour la sécurité

- **Au cours de l'installation du dispositif, il est important de suivre attentivement toutes les instructions figurant dans ce guide. Ne pas effectuer l'installation si le moindre doute persiste et demander les éclaircissements nécessaires au Service après-vente Nice.**
- **ATTENTION ! – Instructions importantes : conserver ces instructions pour les éventuelles interventions futures de maintenance ou de mise au rebut du dispositif.**
- **ATTENTION ! – Toutes les opérations d'installation, de connexion, de programmation et de maintenance du dispositif doivent être effectuées exclusivement par un technicien qualifié !**
- **ATTENTION ! – Nemo ne doit pas être considéré comme un dispositif de sécurité qui élimine les dommages causés au store par un vent fort (de fait, une banale coupure de courant rendrait impossible la rentrée automatique du store). Nemo doit être considéré comme partie d'une automatisation utile à la protection du store et à son confort d'utilisation.**
- Nice décline toute responsabilité pour les dommages matériels dus à des évènements atmosphériques non détectés par les capteurs du dispositif.
- Ne pas ouvrir le carter de protection du dispositif car il contient des circuits électriques qui ne sont pas sujets à maintenance.
- Ne pas effectuer de modifications sur une partie quelconque du dispositif. Des opérations non autorisées ne peuvent que provoquer des problèmes de fonctionnement. Le constructeur décline toute responsabilité pour les dommages dérivant de modifications arbitraires au produit.
- Ne pas mettre le dispositif à proximité de fortes sources de chaleur ni l'exposer à des flammes vives. Ces actions peuvent l'endommager et être cause de mauvais fonctionnement.

Autres recommandations

- Le dispositif est alimenté par une cellule photovoltaïque qui doit être exposée à la lumière solaire. S'assurer par conséquent que la surface de cette cellule est toujours propre et dépourvue de feuilles, neige ou autre : nettoyer la surface avec un chiffon doux et humide, en évitant les substances contenant de l'alcool, du benzène, des diluants ou similaires.
- Les matériaux de l'emballage du produit doivent être mis au rebut dans le plein respect des normes locales en vigueur.

1 – DESCRIPTION DU PRODUIT ET TYPE D'UTILISATION

Le produit fait partie de la série de capteurs climatiques **Nemo**. Ces capteurs sont munis d'un émetteur radio intégré, avec codage « TTS », et d'une alimentation autonome à énergie solaire fournie par une cellule photovoltaïque intégrée ; pendant la nuit, Nemo utilise l'énergie résiduelle accumulée le jour, sans avoir besoin, par conséquent, d'être branché au secteur électrique.
Nemo est destiné aux installations d'automatisation pour stores, volets roulants, lanterneaux et similaires, qui adoptent des moteurs tubulaires Nice avec codage radio « TTS ». **Toute autre utilisation doit être considérée comme impropre et interdite ! Le constructeur ne répond pas des dommages résultant d'une utilisation impropre du produit, différente de ce qui est prévu dans ce guide.**

2 – FONCTIONNEMENT DU PRODUIT

Le fonctionnement de Nemo se base sur la détection des variations de vitesse du vent *(fonction qui n'est présente que sur Nemo SCT)* ou des variations d'intensité de la lumière solaire.
Quand la valeur détectée dépasse le **seuil d'intervention** (paramètre réglable), Nemo transmet un « signal radio » à l'automatisme. Celui-ci, à son tour, commande la manœuvre préétablie, suivant le type de signal reçu.

• ***Capteur « Soleil » (fig. 8)***

Quand l'intensité de la lumière solaire, mesurée par le capteur (**b - fig. 6**), dépasse la valeur de seuil, au bout de 2 minutes Nemo transmet à l'automatisme la commande qui provoque la descente.
Tandis que quand l'intensité de la lumière descend en dessous de la valeur de seuil, au bout de 15 minutes Nemo transmet à l'automatisme la commande qui provoque la remontée.
Les temps de retard décrits plus haut, ont pour but d'éviter des mouvements continus et répétés de l'automatisme en présence de nuages passagers. Concernant les seuils, il existe une différence (hystérésis) d'environ 70 % entre le seuil qui provoque la descente et celle qui provoque la montée. Par exemple, si le seuil est réglé à 20 kLux la descente est commandée en présence de cette valeur de luminosité, tandis que la remontée est commandée quand la valeur est d'environ 14 kLux.

• ***Capteur « Vent » (fig. 7)***

Quand la vitesse du vent, mesurée par le capteur (**a - fig. 6**), dépasse la valeur de seuil, Nemo transmet immédiatement à l'automatisme la commande qui provoque la montée du store. Simultanément, il envoie aussi une commande qui bloque l'exécution de n'importe quelle autre commande destinée à l'automatisme, de manière à protéger le store de l'action du vent.
Quand la vitesse du vent descend en dessous de la valeur de seuil, au bout de 4 minutes Nemo débloque la protection du store en rendant de nouveau possible la commande de l'automatisme. Après ce déblocage, si le valeur du seuil soleil est dépassée, Nemo transmet au bout de 15 minutes la commande qui provoque la descente du store.

Note *- Durant le fonctionnement normal du produit, la led reste toujours éteinte, même quand Nemo transmet les commandes.*

3 – VÉRIFICATIONS AVANT L'INSTALLATION ET LIMITES D'UTILISATION DU PRODUI

- Lire les données techniques figurant dans le chapitre « *Caractéristiques techniques du produit* » pour évaluer les limites d'utilisation de Nemo.
- Vérifier que le récepteur de l'automatisme dans lequel Nemo doit être mémorisé adopte le codage « **TTS** » (se

référer au manuel d'instructions du récepteur ou de l'automatisme).
- Nemo pourrait ne pas être compatible avec les anciens moteurs produits avant juin 2004 et avec les logiques de commande, modèle TTO.
- (**fig. 1**) Vérifier que le lieu choisi pour l'installation de Nemo se trouve à l'intérieur du rayon de portée par rapport à l'automatisme à commander. Même si la portée dans des conditions favorables (en espace libre) peut être de 100 m, considérant que Nemo représente une protection pour le store, il est conseillé de ne pas dépasser 10-20 m. Il est conseillé, en outre, de vérifier qu'il n'y a pas, à proximité, d'autres dispositifs radio opérant à la même fréquence, tels que des alarmes, écouteurs radio, etc. : ces dispositifs pourraient réduire ultérieurement la portée ou même bloquer la communication entre Nemo et l'automatisme.
- vérifier que le lieu choisi pour l'installation de Nemo remplit les conditions suivantes :
  – il doit permettre un ensoleillement total et direct de la surface du capteur soleil, au moins dans les moments de la journée où la protection solaire produite par l'automatisme doit être efficace ; ne pas installer le produit dans les zones d'ombre produites par des stores, des arbres, balcons etc. ;
  – (**fig. 3**) il doit permettre l'exposition des pales du capteur vent à la même ventilation à laquelle est soumis le store que l'on souhaite automatiser.
- **(fig. 4)** Choisir le type de configuration que doit prendre la structure de Nemo, suivant l'inclinaison de la surface choisie pour l'installation. **Attention ! – les pales du capteur vent doivent être positionnées à l'horizontale et tournées vers le bas par rapport au corps.**
- Vérifier que la surface choisie pour l'installation est d'un matériau solide et peut garantir une fixation stable.
- Vérifier que Nemo se trouve dans une position protégée des chocs accidentels contre d'autres objets.

4 – INSTALLATION DU PRODUIT

Pour effectuer l'installation, fixer les différentes parties du produit en suivant l'ordre numérique indiqué sur la **fig. 5**. Ensuite, tourner le corps de Nemo de manière à mettre les pales du capteur vent sur le plan horizontal comme indiqué sur la **fig. 4**.

En général, sur le même automatisme on peut mémoriser jusqu'à 3 Nemo ; cela permet de contrôler différents points de l'environnement.

5 – MÉMORISATION DU PRODUIT DANS LE RÉCEPTEUR DE L'AUTOMATISME

Comme pour n'importe quel émetteur, pour Nemo aussi, il faut mémoriser son code radio dans le récepteur de l'automatisme à commander, de manière que Nemo puisse communiquer « par radio » les données de ses capteurs climatiques. Pour mémoriser Nemo, il faut suivre la procédure « Mode I » décrite dans le guide du récepteur associé.
Note *– la touche ■ (= Stop) de l'émetteur cité dans ces manuels équivaut sur Nemo à la touche « P1 » de la* ***fig. 6****.*
Si les instructions originales de l'automatisme ne sont pas disponibles (tous les guides des produits Nice peuvent être téléchargés sur www.nice-service.com) il est possible d'utiliser aussi l'une des procédures de mémorisation ci-après.

• *PROCÉDURE « A » - mémorisation du premier émetteur*

Note *– Utiliser cette procédure quand aucun code radio n'a encore été mémorisé dans le moteur tubulaire.*

01. Débrancher et rebrancher le moteur tubulaire à l'alimentation : le moteur émet 2 sons longs (ou 2 mouvements longs). **Attention ! - Si à l'allumage le moteur émet 2 sons brefs (ou deux mouvements courts, ou aucun mouvement) cela veut dire que d'autres émetteurs ont été mémorisés. Par conséquent, interrompre la procédure et utiliser la « Procédure B ».**
02. Dans les 5 secondes qui suivent, garder la touche « P1 » de Nemo enfoncée et la relâcher après l'émission du premier des 3 sons brefs du moteur (ou bien du premier des 3 mouvements courts) qui signalent que la mémorisation a eu lieu. **Attention !** - Si la touche n'est pas pressée dans les 5 secondes, le moteur émet 1 son court (ou 2 mouvements courts). Ils signalent que la mémorisation n'a pas eu lieu.

• *PROCÉDURE « B » - mémorisation d'autres émetteurs*

Note *– Utiliser cette procédure quand d'autres dispositifs ont déjà été mémorisés dans le moteur tubulaire.*

01. (sur le Nemo à mémoriser) Maintenir enfoncée la touche « P1 » jusqu'à ce que le moteur émette 1 son long ;
02. (sur un émetteur déjà mémorisé) Appuyer 3 fois (lentement) sur la touche ■ (ou la touche « P1 » s'il s'agit d'un autre Nemo déjà mémorisé).
03. (sur le Nemo à mémoriser) Appuyer de nouveau sur la touche « P1 ».
04. Le moteur émet 3 sons brefs (ou 3 mouvements longs) pour signaler que la mémorisation a eu lieu.

Note *– Si le moteur émet 6 sons brefs (ou 6 mouvements longs) cela indique que la mémoire est pleine.*

6 – VÉRIFICATION DU PRODUIT AVEC LA MODALITÉ « TEST »

À la fin de la procédure de mémorisation, effectuer les tests suivants pour vérifier si la mémorisation a été effectuée correctement et si les capteurs de Nemo fonctionnent.

Dans la modalité TEST, le système positionne les seuils des capteurs au minimum, pour qu'ils puissent être franchis par de petites variations de lumière et de vent. Cela permet de vérifier rapidement le comportement du système, en évitant de longues attentes. Dans cette modalité, Nemo réagit en temps réel, sans respecter les temps d'attente prévus pour le fonctionnement normal.

• *Test du capteur soleil :*

01. Tourner le bouton « Sun » (**fig. 6**) dans le sens ANTI-HORAIRE jusqu'à la position « Test ».
Faire en sorte que le capteur soleil soit éclairé avec au moins 1 kLux (la lumière extérieure diurne d'une journée, même si partiellement nuageuse, devrait être suffisante ; en cas contraire utiliser une lampe).
02. Vérifier si la Led **verte** émet une série de clignotements brefs (= dépassement du seuil) et si Nemo envoie une commande de Descente.
03. Masquer le capteur soleil avec une main (vu qu'en modalité TEST la valeur du seuil est minime, si le temps est serein et qu'on se trouve en plein soleil, couvrir le capteur avec une main pourrait ne pas suffire ; utiliser éventuellement un tissu noir) puis vérifier si la led effectue une série de clignotements brefs (= fin de dépassement du seuil ; clignotements alterné

FR

rouge/vert) et si Nemo envoie une commande de montée.

04. Pour finir, tourner le bouton « Sun » hors de la zone de « TEST ».

• ***Test du capteur vent :***

01. Tourner le bouton « Wind » (**fig. 6**) dans le sens ANTIHORAIRE jusqu'à la position « Test ».

02. Mettre en mouvement les pales du capteur vent et contrôler que : a) Nemo envoie à l'automatisme la commande de montée du store ; b) Nemo bloque la possibilité de commander l'automatisme avec n'importe quelle autre commande (protection du store contre le vent) ; c) la led émet une série de clignotements brefs de couleur rouge *(= dépassement du seuil)*.

03. Arrêter alors les pales et contrôler que : a) Nemo débloque la protection du store contre le vent et que le store peut être commandé de nouveau ; b) la led émet une série de clignotements brefs alternés rouge/vert *(= fin de dépassement du seuil).*

04. Pour finir, tourner le bouton « Wind » hors de la zone de « TEST ».

Attention !
Durant le « Test » des capteurs « soleil » ou « vent », Nemo transmet à la logique les commandes correspondant au dépassement des seuils soleil ou vent. Ces commandes provoquent dans la logique à la fois les manœuvres de descente et de montée du store, et **l'activation d'éventuels blocages** ou **l'activation d'états de priorité**, comme dans les exemples suivants.
• *Premier exemple* : le dépassement du seuil vent provoque à la fois la montée du store et le blocage, dans la logique, de n'importe quelle commande pendant 15 minutes.
• *Deuxième exemple* : si après la descente du store causée par le dépassement du seuil soleil, l'utilisateur envoie une commande de montée à l'aide d'un émetteur, l'état de « priorité manuelle » s'active dans la logique. À partir de ce moment, la logique ignore toutes les commandes successives envoyées par Nemo, provoquées par le « dépassement du seuil soleil » et le fonctionnement normal est rétabli quand Nemo envoie la commande de « fin du dépassement du seuil soleil ».

Pour **annuler n'importe quel blocage** provoqué durant la phase de test, il suffit d'**éteindre pendant quelques instants** la logique (ou le moteur) commandé(e) par Nemo.

Après avoir terminé les contrôles en modalité TEST, il est possible de procéder au réglage des boutons « Sun » et « Wind » sur les valeurs désirées en utilisant comme référence l'échelle graduée à côté des boutons.

• ***Bouton « Sun »***
Indicativement, ce bouton doit être réglé entre 15 et 30 kLux. Si l'on souhaite que l'automatisme intervienne en présence de soleil très intense, régler le bouton sur des valeurs plus élevées.

En alternative, pour régler le bouton « Sun » il est possible d'utiliser aussi la modalité « en temps réel ». Pour utiliser cette modalité, tourner le bouton « Sun » par petites étapes et attendre à chaque fois quelques secondes, de manière que Nemo puisse comparer la valeur de seuil qui vient d'être sélectionnée avec la valeur de luminosité mesurée au même instant et enfin, puisse transmettre la commande prévue à l'automatisme. À cette occasion, la led émet l'un des signaux suivants : clignotement de couleur verte = *seuil dépassé* ; clignotement alterné rouge/vert = *seuil non dépassé*.

Tableau A

• **Led éteinte** Aucun seuil n'est franchi et il n'y a aucune préalarme
• **Led rouge allumée** (pendant 3 secondes) Le seuil d'intervention vent est dépassé
• **Led verte allumée** (pendant 3 secondes) Le seuil d'intervention soleil est dépassé
• **Led rouge clignotante** (pendant 3 secondes) Préalarme : panne du capteur « vent » : il n'a pas détecté d'actions du vent au cours des dernières 24 heures
• **Led verte clignotante** (pendant 3 secondes) Préalarme : panne du capteur « soleil » : il n'a détecté aucune variation de l'intensité de la lumière solaire au cours des dernières 24 heures

• ***Bouton « Wind »***
Indicativement ce bouton devrait être réglé entre 15 et 30 km/h ; il peut être réglé sur des valeurs plus élevées uniquement en présence de stores de petite taille et très robustes.

7 – DIAGNOSTIC

La « modalité DIAGNOSTIC » peut être activée à tout moment, pour vérifier si l'intensité du phénomène atmosphérique qui se manifeste à cet instant est en dessous ou au-dessus du seuil programmé.
Pour activer le diagnostic, appuyer brièvement sur la touche « P1 » (**fig. 6**) attendre environ 1 seconde que la led rouge arrête de clignoter, puis observer la signalisation émise ensuite par la led et la comparer à la description du **Tableau A**.

Attention ! - La modalité « diagnostic » provoque uniquement la signalisation sur la led et pas la commande du store.

8 – COMMENT DÉSACTIVER LE CAPTEUR SOLEIL

Si l'on souhaite désactiver le capteur soleil, par exemple en hiver, il est possible de le faire en mettant le bouton « Sun » (**fig. 6**) dans la position maximum, en le tournant dans le sens horaire. Pour réactiver le capteur, amener ce même bouton dans la position souhaitée et appuyer brièvement sur la touche « P1 » (**fig. 6**).

Attention ! - Le capteur vent ne peut pas être désactivé.

9 – QUE FAIRE SI...

Si le vent ou le soleil dépassent le seuil programmé mais que l'automatisme semble ne pas exécuter les manœuvres comme il devrait: • vérifier que Nemo est mémorisé correctement dans le récepteur de l'automatisme à commander en procédant comme suit. Envoyer une commande à l'automatisme avec un autre émetteur ; puis presser sur Nemo la touche P1 pour vérifier que la manœuvre s'arrête. • Contrôler le fonctionnement correct des capteurs en effectuant le diagnostic indiqué au chapitre 7. • En dernier, effectuer le TEST indiqué au chapitre 6.

FR

MISE AU REBUT DU PRODUIT

Ce produit est partie intégrante de l'automatisme et doit donc être mis au rebut avec ce dernier.

Comme pour l'installation, à la fin de la durée de vie de ce produit, les opérations de démantèlement doivent être effectuées par du personnel qualifié.
Ce produit est constitué de différents types de matériaux : certains peuvent être recyclés, d'autres doivent être mis au rebut. Informez-vous sur les systèmes de recyclage ou de mise au rebut prévus par les règlements, en vigueur dans votre pays, pour cette catégorie de produit.
Attention ! – certains composants du produit peuvent contenir des substances polluantes ou dangereuses qui pourraient avoir des effets nuisibles sur l'environnement et sur la santé des personnes s'ils étaient jetés dans la nature.

Comme l'indique le symbole ci-contre, il est interdit de jeter ce produit avec les ordures ménagères. Par conséquent, utiliser la méthode de la « collecte sélective » pour la mise au rebut des composants conformément aux prescriptions des normes en vigueur dans le pays d'utilisation ou restituer le produit au vendeur lors de l'achat d'un nouveau produit équivalent.
Attention ! – les règlements locaux en vigueur peuvent appliquer de lourdes sanctions en cas d'élimination illicite de ce produit.

Mise au rebut de la pile

Attention ! – Le produit contient une pile qui doit être enlevée avant la mise au rebut. La pile usagée contient des substances polluantes et ne doit donc pas être jetée avec les ordures ménagères. Il faut la mettre au rebut en adoptant les méthodes de collecte sélective prévues par les normes en vigueur dans le pays d'utilisation.

CARACTÉRISTIQUES TECHNIQUES DU PRODUIT

- **Alimentation** : Complètement autonome : constituée d'une cellule photovoltaïque (64 mWp)
- **Fréquence de transmission** : 433,92 Mhz avec antenne intégrée
- **Codage radio** : TTS (compatible avec les récepteurs commandés par les émetteurs Ergo, Plano, NiceWay)
- **Puissance rayonnée** : environ 1 mW (PAR). Dans des conditions optimales, cela correspond à une portée d'environ 100 m en espace libre ou à 20 m à l'intérieur d'édifices
- **Indice de protection** : IP 34
- **Résistance aux chocs** : jusqu'à 0,5 J, selon la norme EN 60068-2-75 ; grêle : H3-H4 échelle TORRO
- **Température d'utilisation** : de - 20°C à 55°C
- **Dimensions mm** : (volume) 125 x 250 x h 100
- **Poids** : 250 g

Capteur « vent »

- **Plage de mesure** : de 0 à 125 km/h
- **Résolution** : 1 km/h
- **Précision** : ± 2% fin d'échelle
- **Constante de conversion** : 0,26 tours/s - km/h
- **Réglage seuil** : de 5 à 60 km/h
- **Préalarme** : au bout de 24 h sans vent

Capteur « soleil »

- **Plage de mesure** : de 3 à 80 kLux
- **Résolution** : 1 kLux
- **Précision** : ± 5% fin d'échelle
- **Réglage seuil** : de 5 à 60 kLux
- **Préalarme** : au bout de 24 h sans variation de lumière

———

Notes :
- *(*) La portée des émetteurs peut être influencée par d'autres dispositifs fonctionnant à proximité à la même fréquence que l'émetteur (par exemple écouteurs radio, systèmes d'alarme, etc.), provoquant des interférences avec le récepteur. En cas de fortes interférences, Nice ne peut offrir aucune garantie sur la portée réelle de ses dispositifs radio.*
- *Toutes les caractéristiques techniques indiquées se réfèrent à une température ambiante de 20 °C (± 5 °C).*
- *NICE s.p.a. se réserve le droit d'apporter des modifications au produit à tout moment si elle le jugera nécessaire, en garantissant dans tous les cas le même bon fonctionnement et le type d'utilisation prévus.*

DÉCLARATION CE DE CONFORMITÉ

***Note** - Le contenu de cette déclaration de conformité correspond à ce qui est déclaré dans la dernière révision disponible du document officiel, déposé au siège de Nice S,p.a., avant l'impression de ce guide. Le texte ici présent a été réadapté pour des raisons d'édition.*

Numéro : 286/WSCT **Révision** : 1

Je soussigné Luigi Paro, en qualité d'Administrateur Délégué, déclare sous mon entière responsabilité que le produit :

Nom du producteur : NICE s.p.a.
Adresse : Via Pezza Alta 13, Z.I. Rustignè, 31046 Oderzo (TV) Italie
Type : Capteur climatique
Modèles : Nemo WSCT ; Nemo SCT
Accessoires : ——

est conforme à ce qui est prévu par la directive communautaire suivante :
• 1999/5/CE DIRECTIVE 1999/5/CE DU PARLEMENT EUROPÉEN ET DU CONSEIL du 9 mars 1999 concernant les équipements hertziens et les équipements terminaux de télécommunication et la reconnaissance mutuelle de leur conformité, selon les normes harmonisées suivantes :
– protection de la santé : EN 50371:2002 ;
– sécurité électrique : EN 60950-1:2006 ;
– compatibilité électromagnétique : EN 301 489-1V1.8.1:2008; EN 301 489-3V1.4.1:2002
– spectre radio : EN 300220-2V2.1.2:2007

Conformément à la directive 1999/5/CE (annexe V), le produit résulte de classe 1 et est marqué :

CE 0682

Oderzo, le 2 Septembre 2009

Luigi Paro
(Administrateur Délégué)

FR

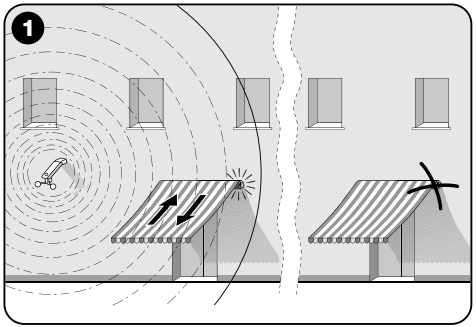
1

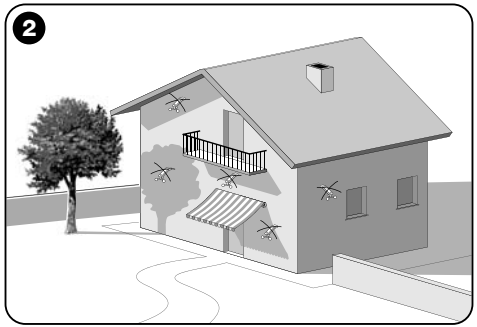
2

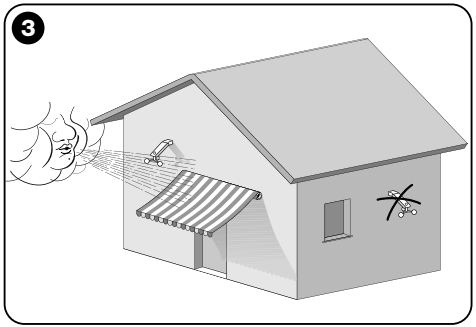
3

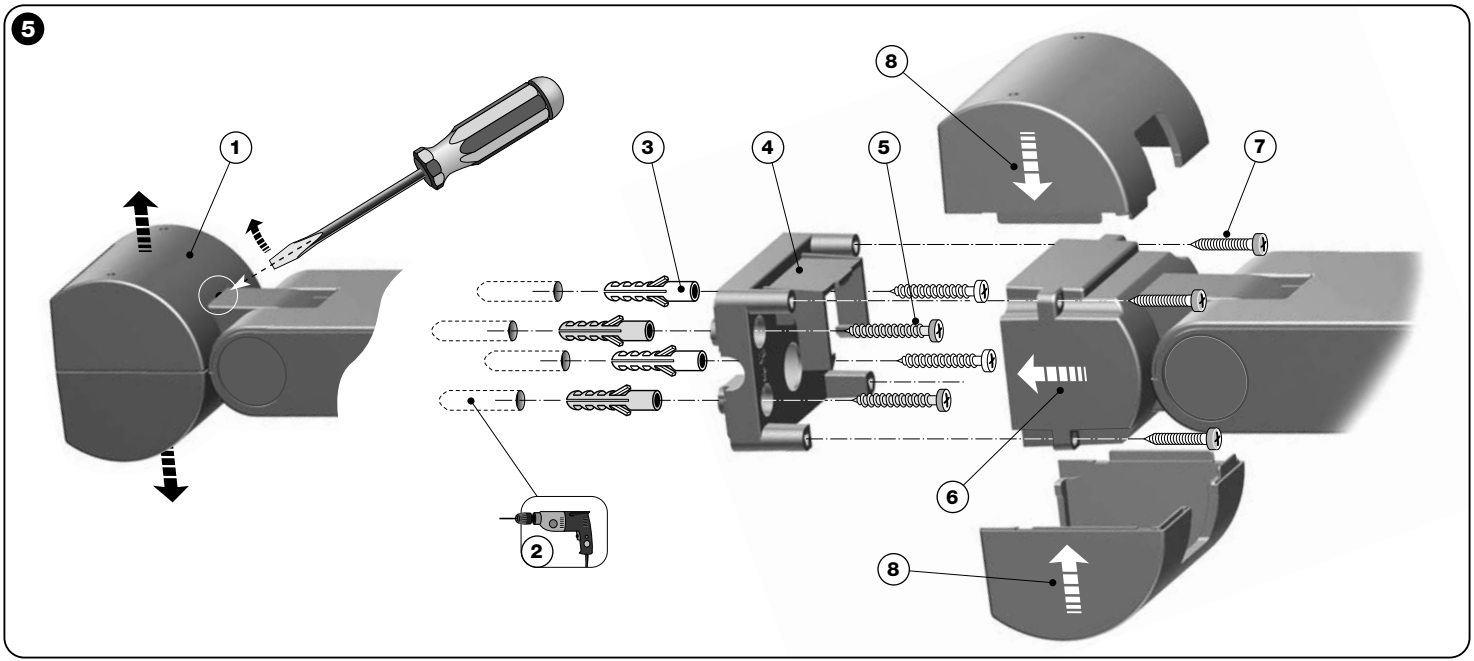
5
1
2
3
4
5
6
7
8
8

4

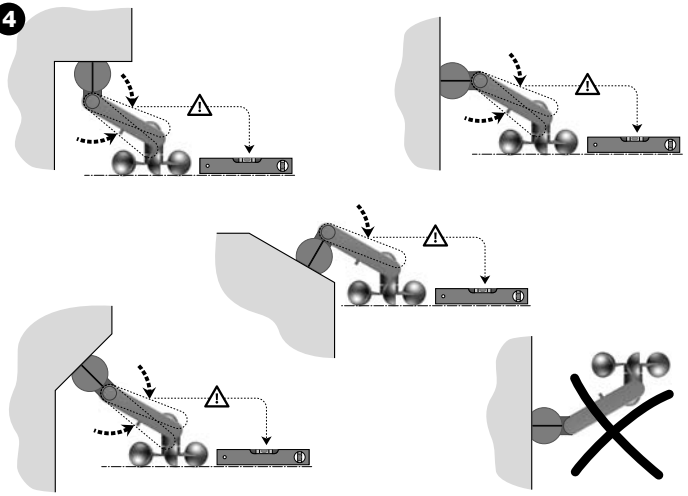

6

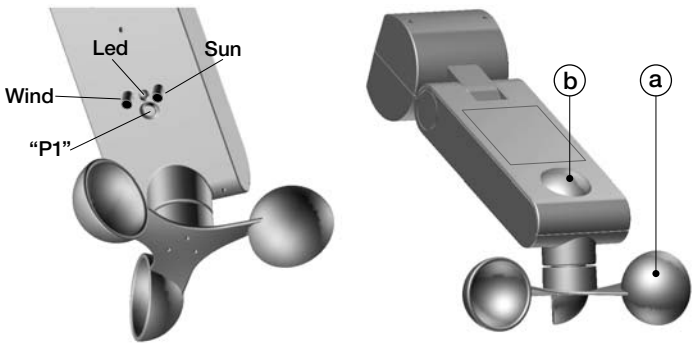
Led
Sun
Wind
"P1"
b
a

7

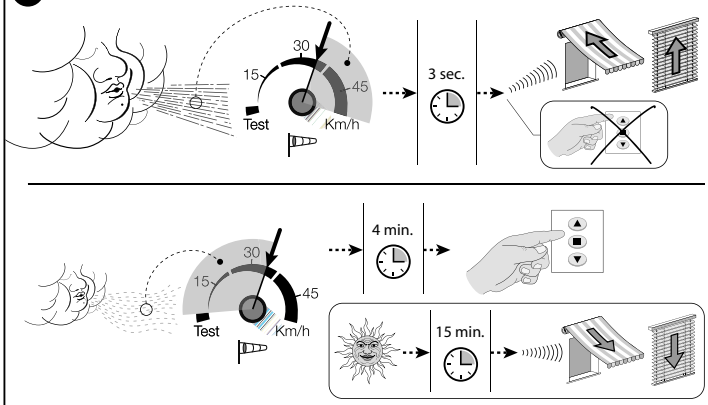
30
15
45
Test
Km/h
3 sec.
4 min.
15 min.

8

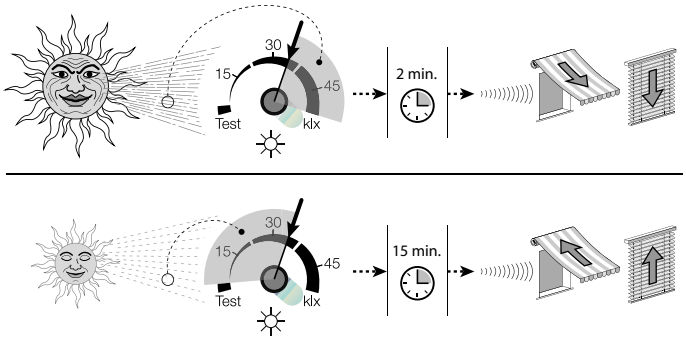
30
15
45
Test
klx
2 min.
15 min.

Nice

Headquarters

Nice SpA
Oderzo TV Italia
Ph. +39.0422.85.38.38
Fax +39.0422.85.35.85
info@niceforyou.com

Nice in Italy

Nice Padova
Padova Italia
Ph. +39.049.87.01.05.1
Fax +39.049.87.07.63.8
infopd@niceforyou.com

Nice Roma
Roma Italia
Ph. +39.06.72.67.17.61
Fax +39.06.72.67.55.20
inforoma@niceforyou.com

Nice Worldwide

Nice France
Buchelay France
Ph. +33.(0)1.30.33.95.95
Fax +33.(0)1.30.33.95.96
info@fr.niceforyou.com

Nice France Sud
Aubagne France
Ph. +33.(0)4.42.62.42.52
Fax. +33.(0)4.42.62.42.50
infomarseille@fr.niceforyou.com

Nice France Rhône Alpes
Decines Charpieu France
Ph. +33.(0)4.78.26.56.53
Fax +33.(0)4.78.26.57.53
infolyon@fr.niceforyou.com

Nice Belgium
Leuven (Heverlee) Belgium
Ph. +32.(0)16.38.69.00
Fax +32.(0)16.38.69.01
info@be.niceforyou.com

Nice Deutschland
Gelnhausen Deutschland
Ph. +49.(0)6051.91.520
Fax +49.(0)6051.91.52.119
info@de.niceforyou.com

Nice España Madrid
Mostoles Madrid España
Ph. +34.(0)9.16.16.33.00
Fax +34.(0)9.16.16.30.10
info@es.niceforyou.com

Nice España Barcelona
Sant Quirze del Valles
Barcelona España
Ph. +34.(0)9.37.84.77.75
Fax +34.(0)9.37.84.77.72
info@es.niceforyou.com

Nice Australia
Wetherill Park Australia
Ph. +61.(0)2.96.04.25.70
Fax +61.(0)2.96.04.25.73
info@au.niceforyou.com

Nice China
Shanghai P. R. China
Ph. +86.21.575.701.46
Fax +86.21.575.701.44
info@niceforyou.com.cn

Nice USA
San Antonio Texas USA
info@us.niceforyou.com

Nice Russia
Odintsovo Moscow Region Russia
Ph. +7.495.739.97.02
Fax +7.495.739.97.02
info@ru.niceforyou.com

Nice South Africa
Johannesburg South Africa
info@co.za.niceforyou.com

Nice Polska
Pruszków Polska
Ph. +48.(022).759.40.00
Fax +48.(022).759.40.22
info@pl.niceforyou.com

Nice Portugal
Mem Martins Portugal
Ph. +351.21.922.82.10
Fax +351.21.922.82.19
info@pt.niceforyou.com

Nice Romania
Cluj Napoca Romania
Ph./Fax +40.(0)264.453.127
info@ro.niceforyou.com

Nice Turkey
Kadikoy Istanbul Turkey
Ph. +90.216.456.34.97
Fax +90.216.455.78.29
info@tr.niceforyou.com

Nice UK
Sutton in Ashfield
United Kingdom
Ph. +44.16.23.55.80.86
Fax +44.16.23.55.05.49
info@uk.niceforyou.com

www.niceforyou.com

IST255R01.4862 – Rev. 00 – 27-10-2009