Habitat AUTOMATISME
www.habitat-automatisme.com

Nice

PRO AUTOMATISME
www.pro-automatisme.com

Notice d'installation NICE SPA2 système de déverrouillage extérieur

F Description et application

Le débrayage manuel extérieur est un accessoire qui permet d'ouvrir manuellement la porte ou en cas d'avarie.
L'utilisation de SPA2 est indispensable en cas d'automatismes situés dans des locaux sans autres voies d'accès.

Installation

1. Enlever la boule et le cordon de débrayage manuel du chariot comme l'indique la Fig. 1.
2. Enlever les vis supérieures de la serrure **[A]** et fixer la patte pour serrure **[B]** comme l'indique la Fig. 2.
3. Enfiler le câble en acier **[C]** dans la gaine **[G]** et les fixer à la serrure au moyen de la patte **[B]**, de l'écrou de réglage de la tension **[F]** et du serre-câble **[D]**.
4. Ouvrir complètement la porte (distance MAXIMUM entre le chariot et la serrure) et fixer la gaine de manière que cette dernière ait une certaine liberté de mouvement durant les phases d'ouverture et de fermeture de la porte. Cette précaution est nécessaire car la distance entre le chariot (sur le profil de support du moteur) et la serrure (sur la porte) varie sensiblement durant la course.
5. Fixer le câble en acier à l'autre extrémité à l'aide du serre-câble **[E]** et régler la tension du câble au moyen des écrous de réglage **[F]**.

Maintenance

Si SPA2 est utilisé comme débrayage manuel d'urgence, il faut vérifier périodiquement (au moins une fois par mois) le fonctionnement parfait de tout le mécanisme de déblocage et en particulier, contrôler la tension correcte du câble et le serrage correct des serre-câble **[D]** et **[E]**.

Fourniture

Tableau 1: Liste des pièces pour SPA2

[B]	patte pour serrure	1
[F]	écrou de réglage tension	2
[E]	serre-câble pour chariot	1
[D]	serre-câble pour serrure	1
[C]	câble en acier	1
[G]	gaine pour câble en acier	1

Toute reproduction partielle ou totale est interdite, sans l'autorisation de habitat-automatisme.com

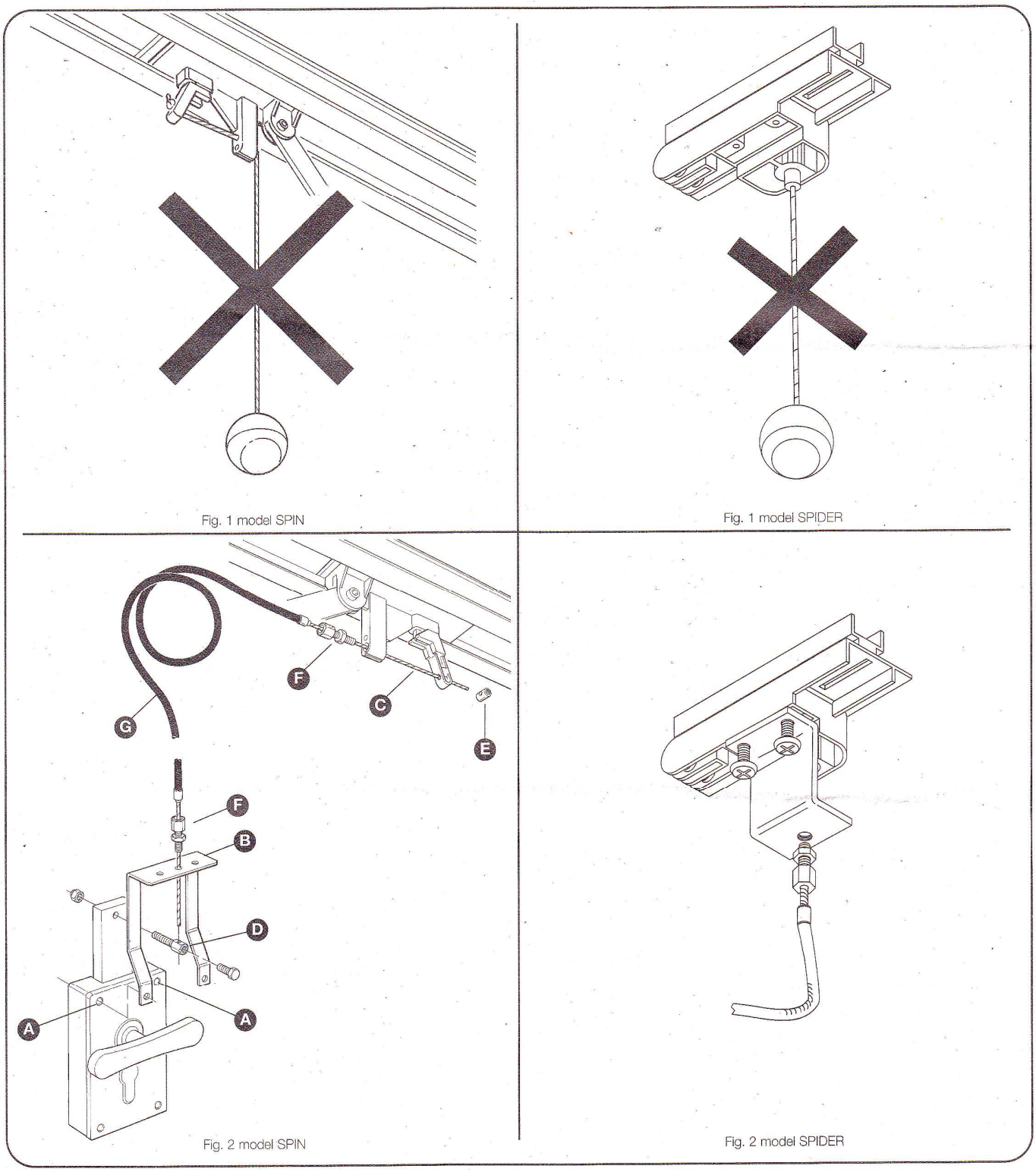

Fig. 1 model SPIN

Fig. 1 model SPIDER

Fig. 2 model SPIN

Fig. 2 model SPIDER

Toute reproduction partielle ou totale est interdite, sans l'autorisation de habitat-automatisme.com

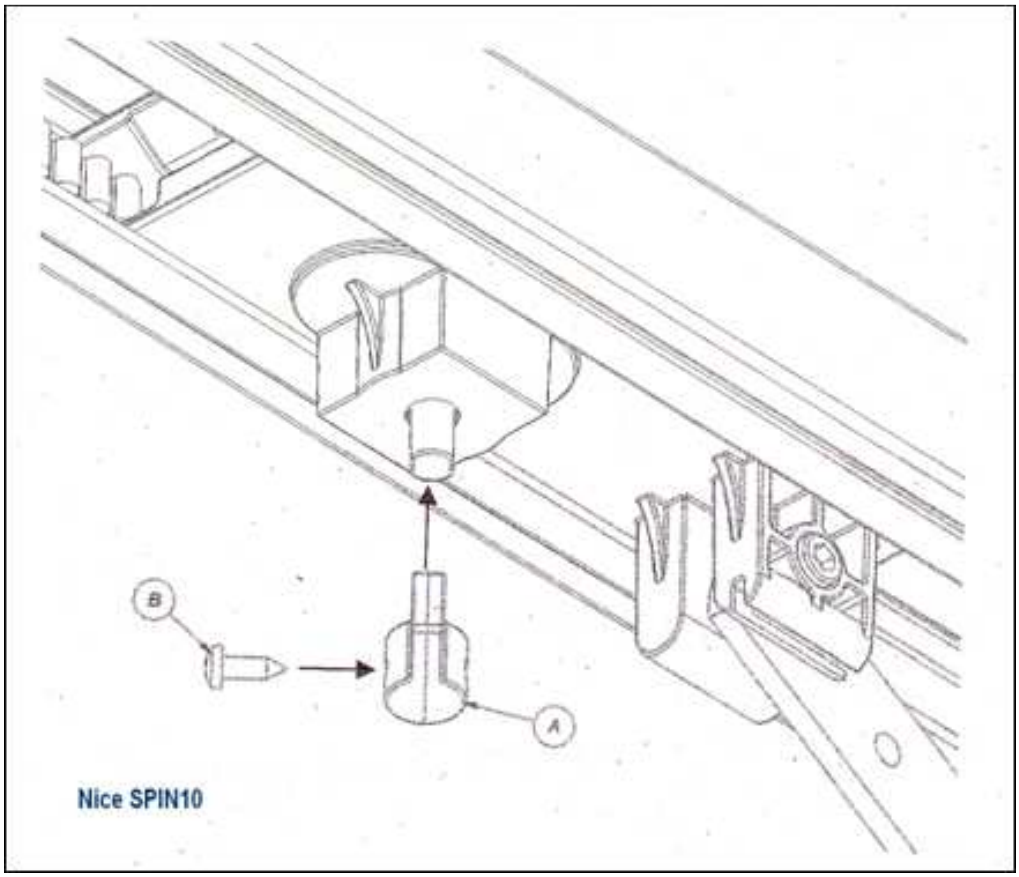

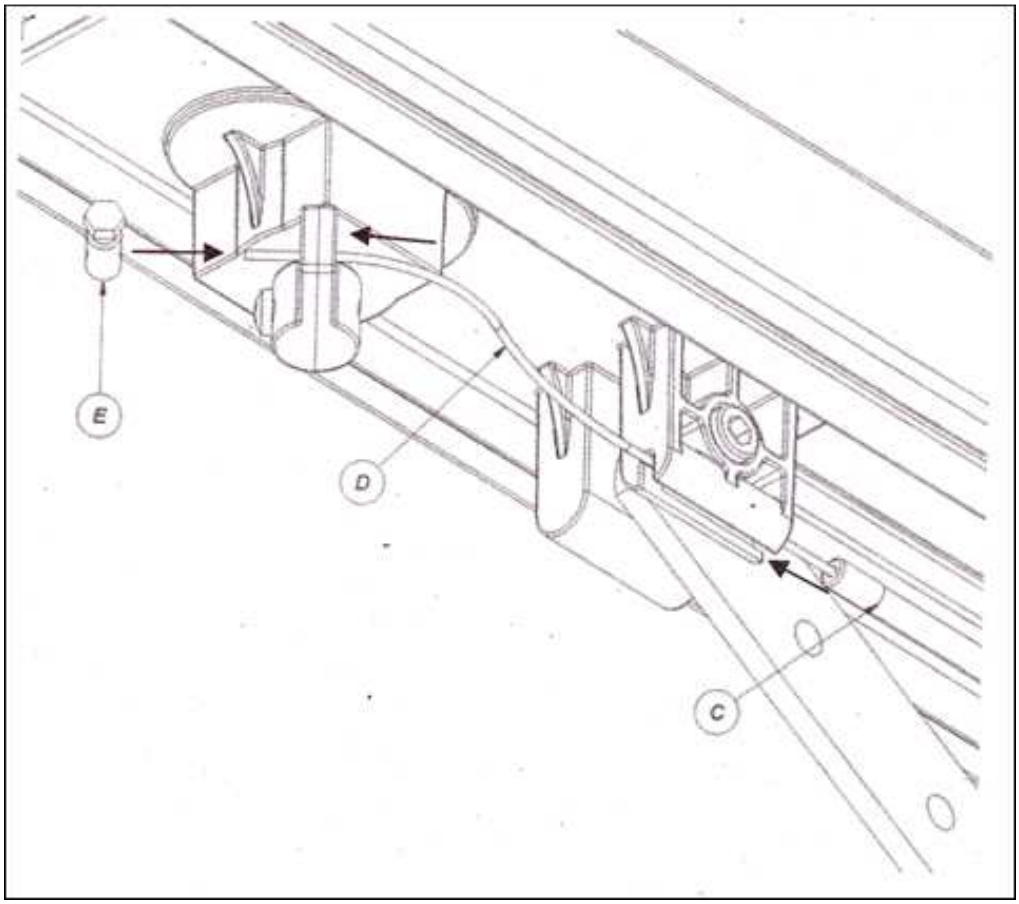

Toute reproduction partielle ou totale est interdite, sans l'autorisation de habitat-automatisme.com