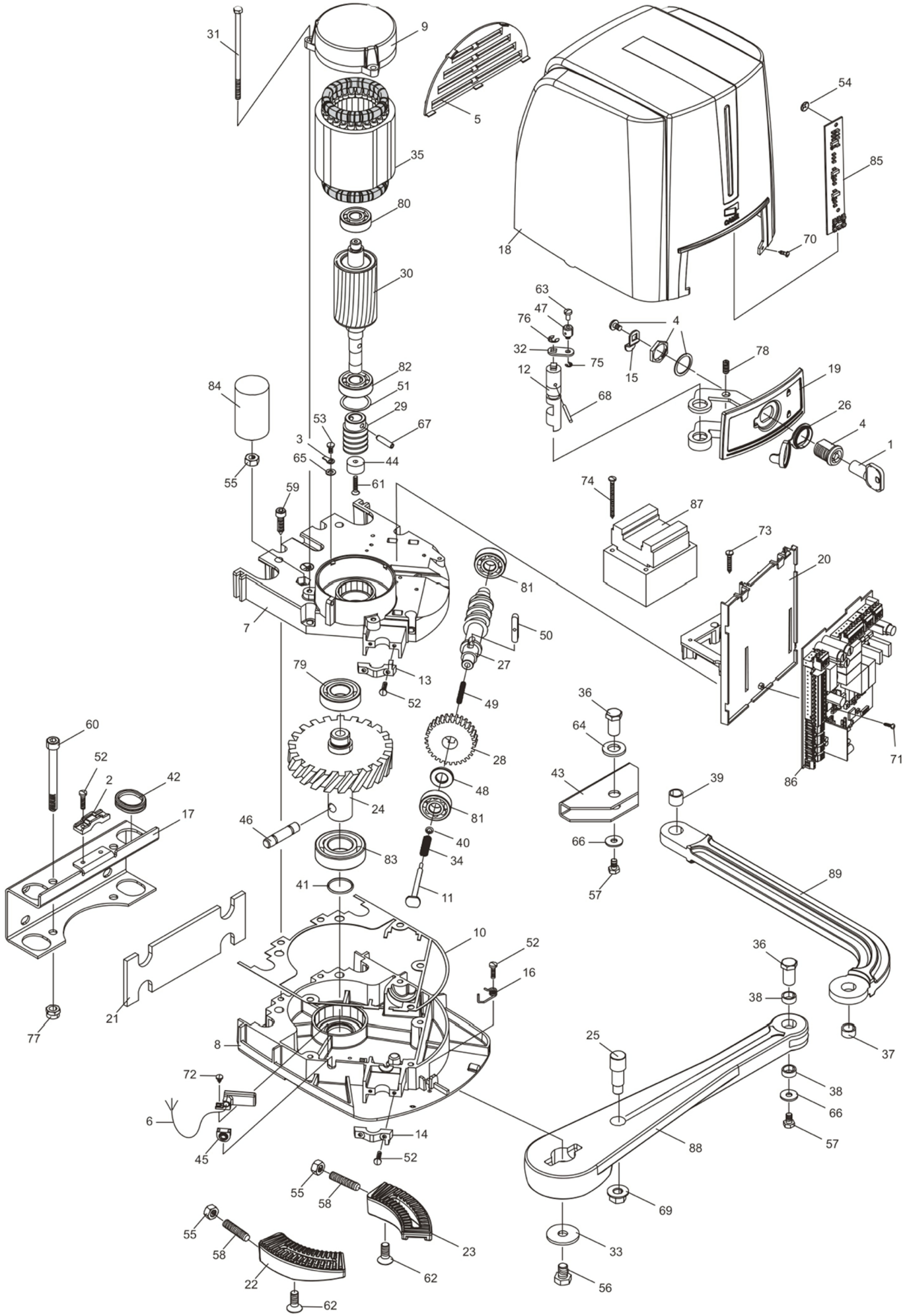
31
9
5
54
85
35
80
18
70
30
63
47
76
4
32
75
15
78
12
19
82
51
68
84
29
26
53
67
4
3
65
44
1
55
61
74
59
87
73
20
81
7
50
27
79
13
52
49
36
60
64
28
71
52
2
42
43
39
86
48
17
24
81
46
40
66
83
34
89
41
11
57
10
52
36
16
38
21
77
8
25
37
72
38
66
6
14
57
45
52
88
55
58
69
55
23
58
33
22
62
56
62