Nice FT210

Blue BUS

Versions avec sortie relais classique ou avec la technologie Nice BlueBUS

Dispositifs de détection optiques avec émetteurs autonomes à fixer sur le vantail mobile, orientables sur 210° horizontalement, et sur 30° verticalement, pour une installation parfaitement aux normes.

Nice : priorité à la sécurité des personnes et à la qualité des produits
Un dispositif FT210 associé à un bord sensible résistif 8,2 KOhm permet d'atteindre le niveau de sécurité du " bord primaire " requis par la norme EN12453 pour tous les " types d'utilisation " et tous les " types d'activation ". Le dispositif FT210, associé à des bords sensibles résistifs (8,2 KOhm), fonctionne même en cas de panne d'un composant (catégorie 3 selon EN 954-1) ou peut être utilisé avec des automatismes qui prévoient un autodiagnostic au début de chaque manoeuvre (catégorie 2 selon EN 954-1).

Plusieurs versions
Avec sortie relais classique (FT210), ou en technologie Nice BlueBUS (FT210B), disponibles avec le kit de batteries 2 Ah (FTA2) et 7 Ah (FTA1), pour une utilisation intensive.

Technologie d'avant-garde
Le circuit multiplexé évite les interférences avec d'autres détecteurs même s'ils ne sont pas synchronisés.
Les dispositifs optiques FT210/FT210B sont équipés d'un capteur qui est en mesure de détecter lorsque le portail est arrêté ; il reste en mode " basse consommation " et ne se met en marche qu'à la mise en mouvement du portail.
Portée élevée réglable sur 2 niveaux ; signalisation de l'alignement de la photocellule par led, pour une installation facile et sûre.

Adaptés à tous les types d'architecture et faciles à installer
Dimensions réduites : 46x128x45 mm ; possibilité de connexion électrique également par la partie inférieure du boîtier.

Très robustes et sûrs
Carter en polycarbonate, coque métallique antivandale FA1 (en option), indicateur de charge faible des batteries des émetteurs.

Code	Description	P.ces/emb.	Prix €
FT210	Paire de dispositifs optiques associés à des bords sensibles résistifs sur un vantail mobile, orientables sur 210° avec sortie relais. Kit batterie (FTA1/FTA2) obligatoire.	1	**189,00**
FT210B	Paire de dispositifs optiques associés à des bords sensibles résistifs sur un vantail mobile, orientables sur 210° avec la technologie Nice BlueBUS. Kit batterie (FTA1/FTA2) obligatoire.	1	**168,00**

Données techniques

	Portée (m)	Alimentation	Absorption	Indice de protection (IP)	Température de fonctionnement (°C)	Puissance relais	Dimensions (mm)	Poids (g)
FT210	10 (résidentiel), 15 (industriel)	RX : 12-24 Vac/Vdc limites : 18-35 Vdc, 10-28 Vac TX : pile 3,6 V au lithium	RX : 120 mA- 12 V, 70 mA- 24 V TX : 20 uA portail pas en marche, 450 uA portail en marche	44	-20 ÷ +55	max 500 mA et 48 V	46x45x128 h	300
FT210B		RX : le dispositif ne peut être connecté qu'à un réseau " BlueBUS "	1 unité BlueBUS TX : 20 uA portail pas en marche, 450 uA portail en marche			-		280

Portails

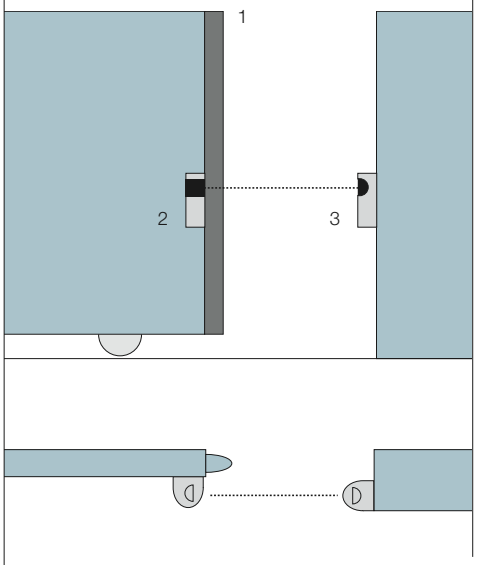

Portes de garage

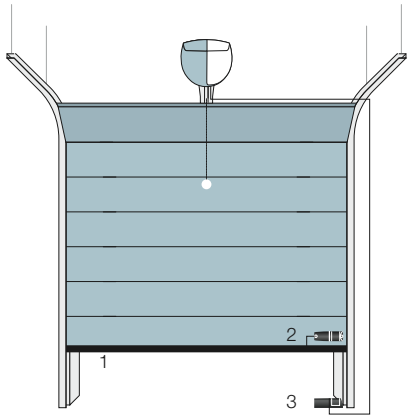

Rideau métallique à enroulement

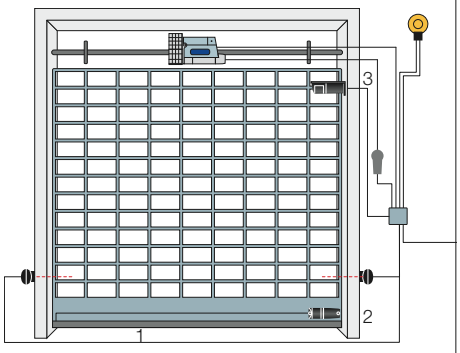

1. Tacto bords sensibles résistifs **2.** Tx FT210 avec alimentation par batterie **3.** Rx FT210

Accessoires

Code	Description	P.ces/emb.	Prix €
FA1	Coque métallique antivandale. Vendu uniquement par paire	2	**15,00**
FR-SUPPORTFA1	Platine métallique de fixation murale pour FA1	2	**14,70**
FA2	Patte de fixation des photocellules sur colonne de la série Moon	5	**5,30**
FTA1	Kit batterie 7 Ah pour les émetteurs FT210/FT210B, pour usage intensif	1	**60,00**
FTA2	Kit batterie 2 Ah pour les émetteurs FT210/FT210B	1	**28,00**
MOCF2	Colonne en aluminium pour 2 photocellules, 1000 mm h	2	**65,00**
MOCF	Colonne en aluminium pour 1 photocellule, 500 mm h	2	**50,00**