Nice SpinKit

24V

SN6011
1 opérateur électromécanique SN6011
avec logique de commande
et récepteur incorporés.

FLO2RE
1 émetteur 433,92 MHz
2 canaux.

SPIN10KCE
Epaisseur rail 35 mm
en 3 segments d'1 m.

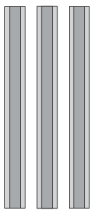

3 x 1 m

SPIN11KCE
Epaisseur rail 35 mm
en 1 longueur de 3 m.

1 x 3 m

Pour portes sectionnelles jusqu'à 8,8 m² et basculantes débordantes jusqu'à 9,8 m², transmission par courroie.

Deux versions en kit :
- **rail pré assemblés, en 3 segments de 1 m** SPIN10KCE,
- **rail pré assemblés de 3 m** SPIN11KCE.

Evolué : récepteur radio incorporé compatible avec la série Nice Flo, FloR et Smilo : jusqu'à 150 codes mémorisables ! Entrées pour photocellules et possibilité de connexion " test photocellule " en auto-apprentissage pendant l'installation.

Sécurité : détection des obstacles et programmation automatique des temps de travail, monitorage de l'absorption du moteur durant la course, autodiagnostic avec signalisation au moyen de la lampe clignotante et éclairage automatique. Accélération et ralentissement au début et à la fin de chaque manœuvre. Prévu pour la connexion de barres palpeuses de dernière génération 8,2 KOhm.

Code	Description	Prix €
SPIN10KCE	Kit pour l'automatisation de portes sectionnelles et basculantes. Rail en 3 segments d'1 m.	**488,00**
SPIN11KCE	Kit pour l'automatisation de portes sectionnelles et basculantes. Rail prémonté de 3 m.	**455,00**

N.B. Le contenu de l'emballage peut varier : consultez toujours le vendeur.

Données techniques

Code	SN6011
Données électriques	
Alimentation (Vca 50/60 Hz)	230
Intensité (A)	0,7
Puissance (W)	200
Performances	
Vitesse (m/s)	0,14
Force (N)	550
Cycle de travail (cycles/jour)	30
Données dimensionnelles et générales	
Indice de protection (IP)	40
Temp. fonctionnement (°C Min/Max)	-20 ÷ +50
Dimensions (mm)	225x330x100 h
Poids (kg)	3,3

Limites d'utilisation

En utilisant la course maximum

	Basculante débordante		Sectionnelle	
	H	L	H	L
SPIN10KCE	**2,8 m**	**3,5 m**	**2,4 m**	**3,7 m**
SPIN11KCE	**2,8 m**	**3,5 m**	**2,4 m**	**3,7 m**

Sectionnelle

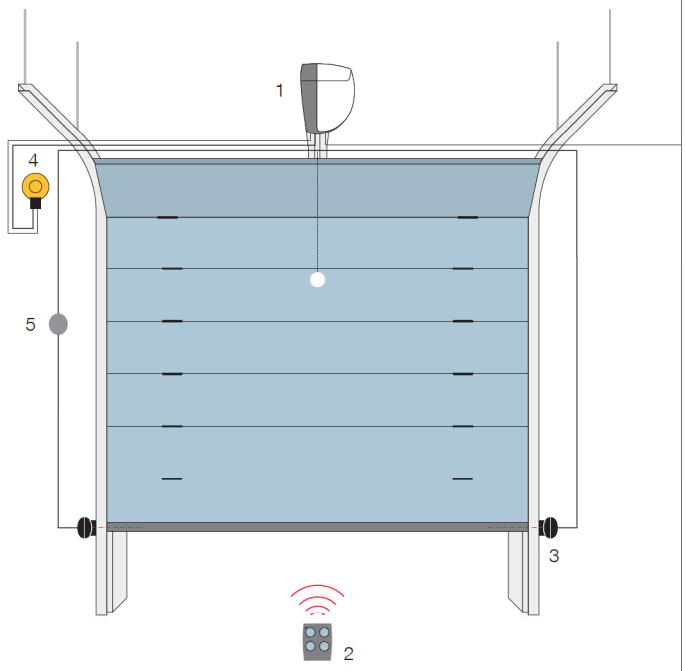

Basculante débordante

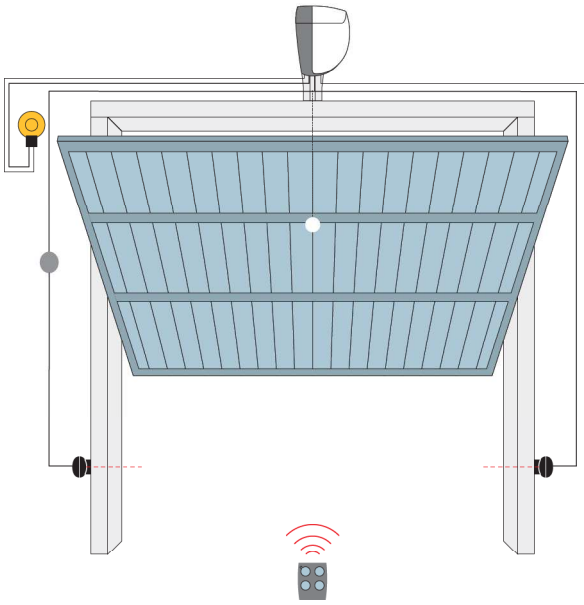

1. Spin **2.** Emetteur **3.** Photocellules **4.** Lampe clignotante **5.** Sélecteur à clé ou à code

Accessoires

SNA1
Logique de rechange pour SPIN10KCE et SPIN11KCE.

(prix : voir tarif pièces détachées)

SPA2
Kit de débrayage extérieur à câble acier sur poignée existante.

P.ces/emb. 1
€ 56,00

SPA5
Bras oscillant avec translation sur roulements et géométrie optimisée pour portes basculantes débordantes.

P.ces/emb. 1
€ 175,00

SPA6
Bras de raccordement rallongé longueur 585 mm.

P.ces/emb. 1
€ 17,00

SPA7
Kit de pattes de fixation supplémentaires.

P.ces/emb. 2
€ 9,00

SNA16
Pattes à embrayage rapide pour la fixation à plafond.

P.ces/emb. 10
€ 53,00

Pour des exigences de stockage, expédition et uniformité du conditionnement, il est conseillé de commander le produit sur palettes. Dans ce but, nous indiquons le nombre d'emballages par palette. Dessin indicatif