VENTOUSES VELMAG™ EN APPLIQUE CONFORMES NF S 61-937

500 DaN

- Dispositif anti-démontage intégré
- Boîtier en aluminium satiné
- Raccordement par bornier à vis
- Contact HALL d'état verrouillé / déverrouillé (modèle CTC)
- Dispositif anti-rémanence par éjecteur

EF550

NF S 61 937 **PV N°** 13/2264/RG1 du LCPP

MPA **N°** P-120001624.15

CARACTÉRISTIQUES PRODUITS

Dimensions H x l x P	Ventouse	76 x 266 x 40,50 mm	
	Contreplaque	61 x 185 x 16,5 mm - M8	
V DC	12-24V DC	ImA DC	480-240 mA
°C	-10°C +55°C	IP	42
V/A	24V DC-2 A	DaN	500*

* Forces de retenue maximales théoriques, pour une mise en oeuvre respectant les conditions de pose optimales

EF550	Ventouse électromagnétique applique 500 DaN 12-24V DC conforme NF S 61 937	5 kg
EF550CTC	Ventouse électromagnétique applique 500 DaN 12-24V DC + CTC + LEDs - conforme NF S 61 937	5 kg
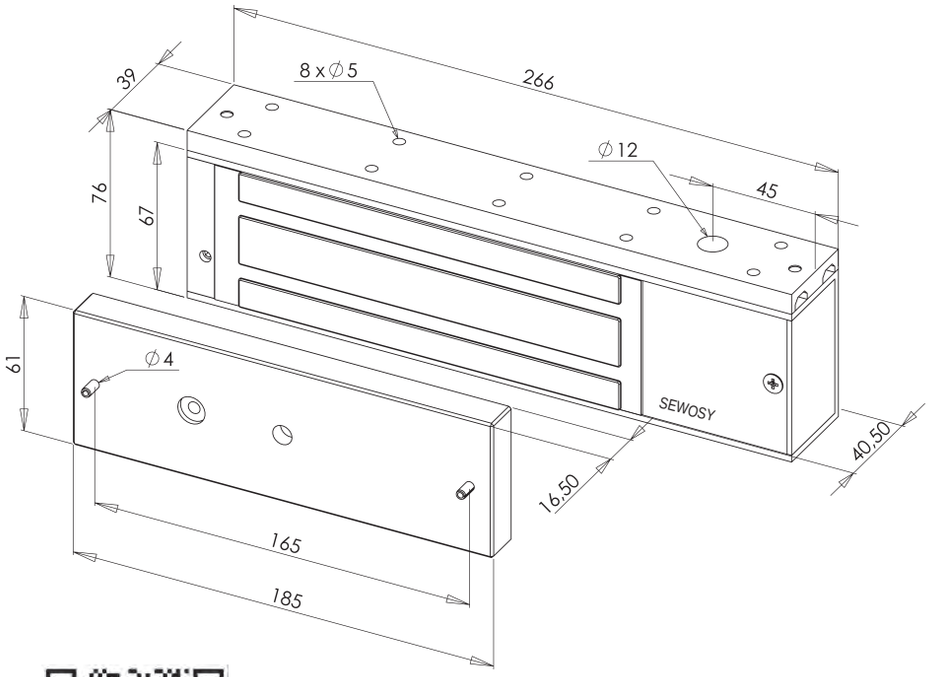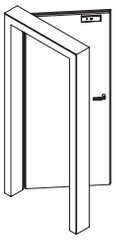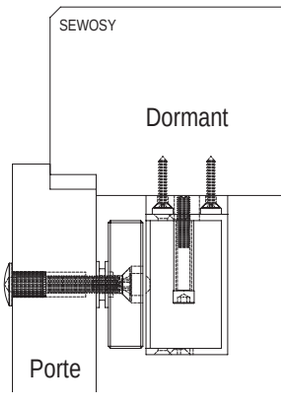
Code douanier 83014019