The Nice

Tom S

Tarif
2008

Systèmes
d'automatisation
Nice complets
et fonctionnels pour portes
sectionnelles équilibrées
à usage industriel

Nice
Home Automation

Tom

La nouvelle ligne Nice de moteurs pour les fermetures industrielles

Moteurs faciles à installer et à programmer, flexible grâce à la possibilité d'une modularité pour des solutions toujours sur mesure.

Avec les opérateurs Tom, Nice présente une gamme complète de **moteurs pour portes sectionnelles, rideaux métalliques et portes rapides industrielles :** la technologie avancée, la qualité du détail, le fonctionnement durable et fiable garantissent des automatismes avec des caractéristiques de sécurité et de performances conformes aux normes et directives européennes les plus récentes.
Nice est la seule marque qui vous permet d'offrir des systèmes de commande intégrés pour chaque type de construction, résidentiel ou industriel.

Tom H
pour portes rapides
Nouvelle ligne d'opérateurs pour portes à haute vitesse à usage industriel, disponibles avec différentes man?uvres manuelles de secours, y compris avec fin de course électronique pour offrir toujours la meilleure solution dans n'importe quel type d'automatisation.
Possibilité d'alimentation par convertisseur : en agissant simplement sur la fréquence il est possible de régler la vitesse de l'automatisme, en optimisant la charge de travail et les performances de l'installation.

Tom R
pour rideaux métalliques à enroulement
Ligne d'opérateurs pour rideaux métalliques à enroulement jusqu'à 1870 kg, disponibles avec différentes manœuvres manuelles de secours.
Sécurité maximum grâce au système parachute intégré et à la possibilité de connecter des dispositifs de sécurité comme les bords sensibles de type optique ou résistif.

Tom S
pour portes sectionnelles équilibrées
Ligne d'opérateurs pour portes sectionnelles industrielles jusqu'à 600 kg, versions disponibles également avec fin de course électronique et contrôle du mouvement par encodeur absolu.
Technologie flexible grâce à la possibilité de choisir entre trois débrayages manuels de secours : par câble, manivelle ou chaîne.

Nice
Home Automation

Sécurité maximale

Produits EN Tested
et qualité certifiée

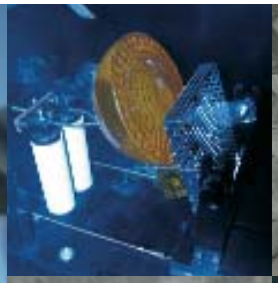

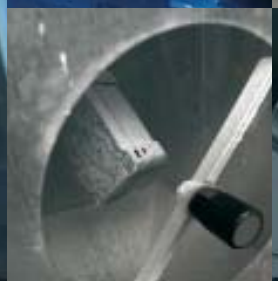

Souvent, même pour l'installateur le plus expérimenté, il n'est pas facile de s'orienter dans le monde des nouvelles prescriptions de la **Directive Machines** et des normes européennes concernant la sécurité. Pour chaque installation réalisée, l'installateur est tenu d'effectuer différentes opérations de vérification, contrôle et adaptation aux normes, en préparant une documentation complète.
Nice se met à son service, pour l'aider à accomplir facilement toutes les activités demandées par la Directive Machines. La nouvelle génération de produits Nice, enfin, garantit une sécurité absolue.

En Tested
Tous les produits Nice sont conformes aux Directives européennes en matière de sécurité - EN Tested.
Les produits Nice peuvent donc être facilement certifiés sur place par les installateurs.

Comment garantir la sécurité de votre automatisme
Découvrez comme il est facile de garantir la sécurité avec les nouveaux produits qui respectent au maximum les normes : bords sensibles résistifs et mécaniques ; photocellules synchronisées orientables ; système de débrayage facilité ; détection des obstacles et phototest qui empêchent la manoeuvre en cas de panne ; instrument et logiciel pour la mesure de la force d'impact ; alimentation à 24 V et batteries rechargeables qui permettent le fonctionnement du moteur même en cas de coupure du courant.

Service conseil
Pour répondre à tous vos doutes en matière de normes sur la sécurité :
Tél. **+39 0422 853838**

La sécurité, la qualité, la fiabilité et la durée sont les priorités pour Nice. Tous les jours, des tests et des contrôles de plus en plus sévères sont effectués dans le laboratoire interne pour augmenter la fiabilité des produits actuels et pour donner vie à de nouvelles générations de plus en plus efficaces.
Le laboratoire Nice couvre une surface d'environ 370 m² avec des appareils et des instruments à l'avant-garde :

- **Chambre semi-anéchoïque**
- **Chambre acoustique**
- **Chambres climatiques**
- **Brouillard salin**
- **Chambre pour essais contre la pénétration des poussières**

Nice effectue d'autres essais, qui ne sont pas demandés par des normes spécifiques, afin de maintenir dans le temps les performances déclarées.

Laboratoire conforme à la norme EN 17025 accrédité : TÜV Nemko No.388

Conformément à l'annexe V de la directive 1999/5/CE, Nice est certifiée par l'organisme notifié : CETECOM 0682

Guide de selection produit

Suivez la flèche, choisissez le produit adapté

Choix du moteur suivant le Poids (kg)

- irréversible **TOM S**
  - jusqu'à 180 kg
    - 50 Nm, 17 tr/min, 230 Vca — S3-20% — débrayage par manivelle
      - fin de course mécanique → **TMS05017SKM**
      - fin de course électronique → **TMS05017SKE**
    - 50 Nm, 20 tr/min, 400 Vca — S3-60%
      - débrayage par manivelle
        - fin de course mécanique → **TMS05020TKM**
        - fin de course électronique → **TMS05020TKE**
      - débrayage par chaîne
        - fin de course mécanique → **TMS05020TCM**
        - fin de course électronique → **TMS05020TCE**
  - jusqu'à 230 kg — 70 Nm, 20 tr/min, 230 Vca — S3-20%
    - débrayage par câble
      - fin de course mécanique → **TMS07020SDM**
      - fin de course électronique → **TMS07020SDE**
    - débrayage par manivelle
      - fin de course mécanique → **TMS07020SKM**
      - fin de course électronique → **TMS07020SKE**
    - débrayage par chaîne
      - fin de course mécanique → **TMS07020SCM**
      - fin de course électronique → **TMS07020SCE**
  - jusqu'à 450 kg — 100 Nm, 24 tr/min, 400 Vca
    - S3-60%
      - débrayage par câble
        - fin de course mécanique → **TMS10024TDM**
        - fin de course électronique → **TMS10024TDE**
      - débrayage par manivelle
        - fin de course mécanique → **TMS10024TKM**
        - fin de course électronique → **TMS10024TKE**
      - débrayage par chaîne
        - fin de course mécanique → **TMS10024TCM**
        - fin de course électronique → **TMS10024TCE**
    - S3-80%
      - débrayage par câble — fin de course électronique → **TMSD10024TDE**
      - débrayage par manivelle — fin de course électronique → **TMSD10024TKE**
      - débrayage par chaîne — fin de course électronique → **TMSD10024TCE**
  - jusqu'à 600 kg — 140 Nm, 17 tr/min, 400 Vca — S3-60%
    - débrayage par manivelle
      - fin de course mécanique → **TMS14017TKM**
      - fin de course électronique → **TMS14017TKE**
    - débrayage par chaîne
      - fin de course mécanique → **TMS14017TCM**
      - fin de course électronique → **TMS14017TCE**

Schéma d'installation

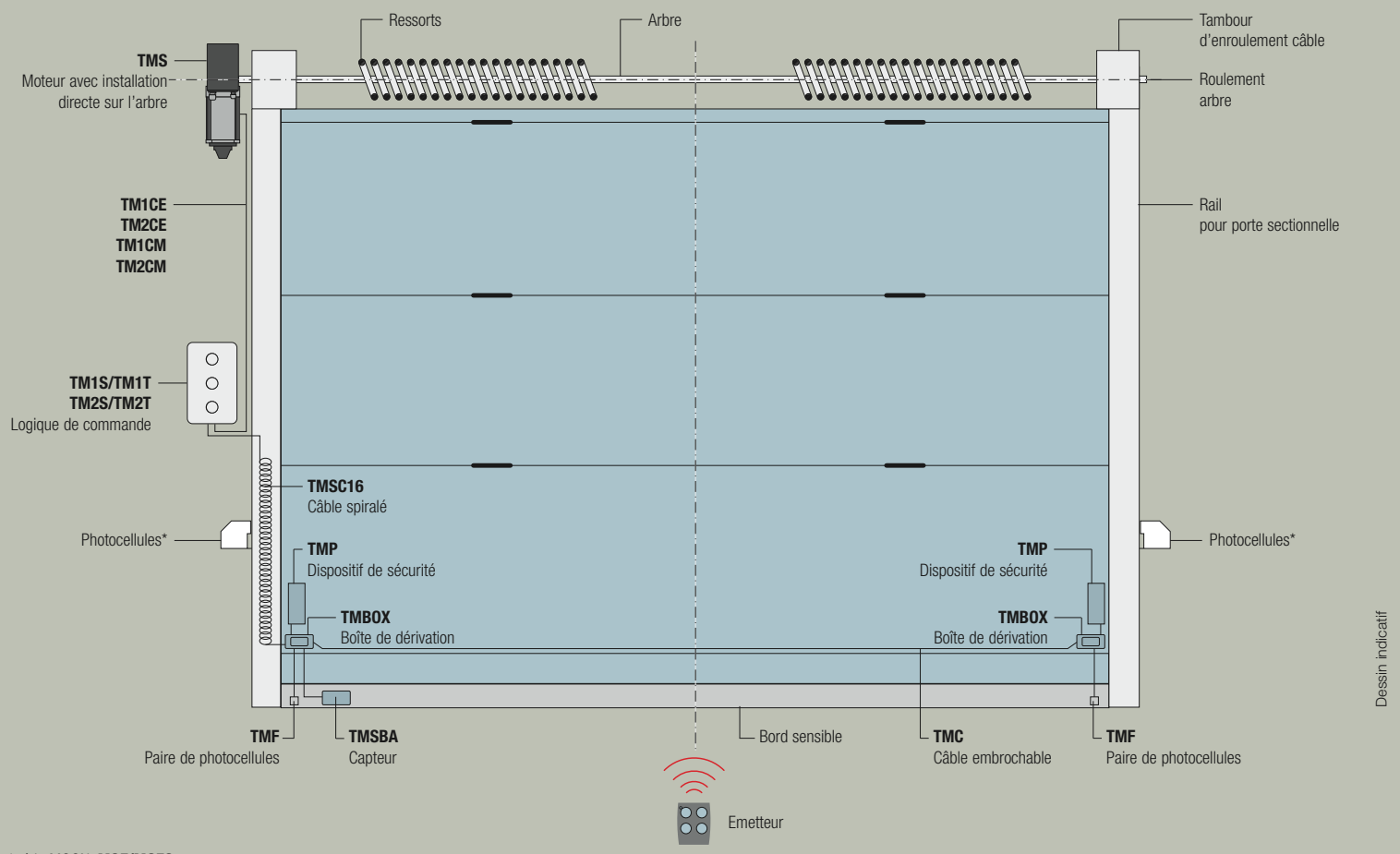

*série MOON: **MOF/MOFO**
série F210: **F210**
série BF & F: **BF/FE/FEP/FI**

Nice Tom S

400V 230V

Pour portes sectionnelles industrielles jusqu'à 600 kg.
Opérateur électromécanique irréversible, disponible également avec fin de course électronique et contrôle du mouvement par encodeur absolu.
Vingt-sept versions.

Adapté à un usage intensif : les versions TMSD, grâce au dissipateur en aluminium intégré, peuvent atteindre un cycle de travail de 80%.

Technologie flexible
Disponible avec trois types de débrayages manuels de secours : par cable, manivelle ou chaîne pour toujours offrir la meilleure solution dans n'importe quel type d'automatisation industrielle.
Compact et puissant
Couple jusqu'à 140 Nm ; vitesse jusqu'à 24 tr/min.
Sécurité
Automatismes conformes aux normes et directives européennes les plus récentes en matière de technologie et de sécurité.
Installation rapide dans n'importe quelle situation
Le Tom peut être appliqué directement sur l'arbre de la porte sectionnelle (pour arbres Ø 25,4 et 31,75 mm).

Les connecteurs embrochables facilitent les connexions ; l'installation et la mise en service sont particulièrement simples.
Robuste
Réducteur sous bain d'huile et engrenages entièrement bronze.

Logique de commande séparée **Mindy TM, simple, complète et fiable** avec :
- gestion du fin de course mécanique et électronique ;
- possibilité de connecter des photocellules et bords sensibles de type optique, à variation de résistance 8,2 KOhm ;
- commande à action maintenue ou automatique, filaire ou radio ;
- possibilité d'extension avec cartes supplémentaires.

Avec dissipateur en aluminium dans les versions TMSD

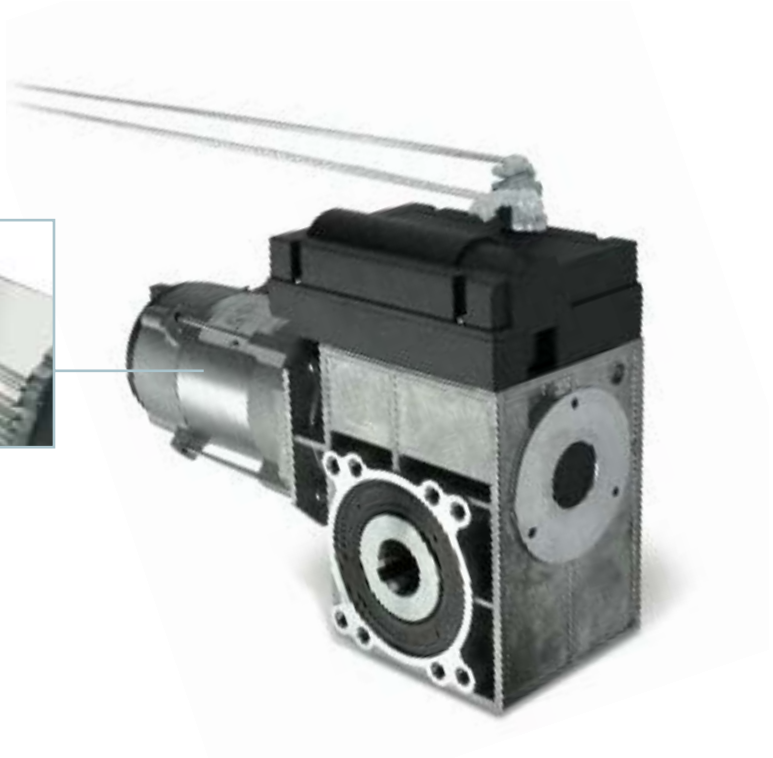

Manœuvre de secours par manivelle et par câble

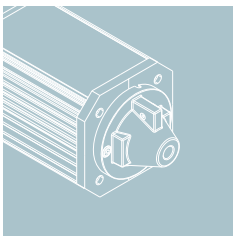

Manœuvre de secours par chaîne

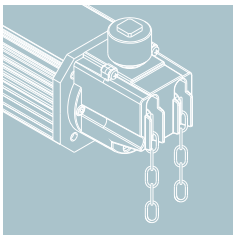

Données techniques	TMS	05017	05020	07020	10024	D10024	14017
Trou	(mm)	25,4					31,75
Couple	(Nm)	50		70	100		140
Couple statique	(Nm)	230					440
Poids soulevé *	(kg)	180		230	450		600
Vitesse	(tr/min)	17	20		24		17
Puissance absorbée	(KW)	0,24		0,37			0,55
Alimentation	(V/Hz)	1x230V	3x230V/3x400V 50Hz	1x230V	3x230V/3x400V 50Hz		
Cycle de travail	(ED)	S3-20%	S3-60%	S3-20%	S3-60%	S3-80%	S3-60%
Câble d'alimentation	(n° x mm²)	3 x 0,75	5 x 0,75	3 x 0,75	5 x 0,75		
Fusible de ligne	(A)	10 (retardé)					
Tours de l'arbre à chaque tour du fin de course		15					
Température de service	(°c)	-5 ÷ +40					
Niveau de bruit	dB(A)	<70					
Indice de protection	(IP)	54					

** Valeur calculée avec tube diamètre 160 mm*

TMS05017 Moteurs monophasés irréversibles pour portes sectionnelles jusqu'à 180 kg
230 Vca, 50 Nm, 17 tr/min. Cycle de travail 20%

Code	Description	€
TMS05017SKM	avec 6 fins de course mécaniques réglables et manœuvre de secours par manivelle, plaque de fixation fournie	**595,50**
TMS05017SKE	avec fin de course électronique et manœuvre de secours par manivelle, plaque de fixation fournie	**644,50**

TMS05020 Moteurs triphasés irréversibles pour portes sectionnelles jusqu'à 180 kg
400 Vca, 50 Nm, 20 tr/min. Cycle de travail 60%

Code	Description	€
TMS05020TKM	avec 6 fins de course mécaniques réglables et manœuvre de secours par manivelle, plaque de fixation fournie	**550,00**
TMS05020TKE	avec fin de course électronique et manœuvre de secours par manivelle, plaque de fixation fournie	**599,00**
TMS05020TCM	avec 6 fins de course mécaniques réglables et manœuvre de secours par chaîne, plaque de fixation fournie	**601,50**
TMS05020TCE	avec fin de course électronique et manœuvre de secours par chaîne, plaque de fixation fournie	**651,00**

TMS07020 Moteurs monophasés irréversibles pour portes sectionnelles jusqu'à 230 kg
230 Vca, 70 Nm, 20 tr/min. Cycle de travail 20%

Code	Description	€
TMS07020SKM	avec 6 fins de course mécaniques réglables et manœuvre de secours par manivelle, plaque de fixation fournie	**708,00**
TMS07020SKE	avec fin de course électronique et manœuvre de secours par manivelle, plaque de fixation fournie	**757,00**
TMS07020SCM	avec 6 fins de course mécaniques réglables et manœuvre de secours par chaîne, plaque de fixation fournie	**762,00**
TMS07020SCE	avec fin de course électronique et manœuvre de secours par chaîne, plaque de fixation fournie	**811,00**
TMS07020SDM	avec 6 fins de course mécaniques réglables et manœuvre de secours par câble, plaque de fixation fournie	**809,00**
TMS07020SDE	avec fin de course électronique et manœuvre de secours par câble, plaque de fixation fournie	**858,00**

TMS10024 Moteurs triphasés irréversibles pour portes sectionnelles jusqu'à 450 kg
400 Vca, 100 Nm, 24 tr/min. Cycle de travail 60%

Code	Description	€
TMS10024TKM	avec 6 fins de course mécaniques réglables et manœuvre de secours par manivelle, plaque de fixation fournie	**593,00**
TMS10024TKE	avec fin de course électronique et manœuvre de secours par manivelle, plaque de fixation fournie	**644,00**
TMS10024TCM	avec 6 fins de course mécaniques réglables et manœuvre de secours par chaîne, plaque de fixation fournie	**647,00**
TMS10024TCE	avec fin de course électronique et manœuvre de secours par chaîne, plaque de fixation fournie	**696,00**
TMS10024TDM	avec 6 fins de course mécaniques réglables et manœuvre de secours par câble, plaque de fixation fournie	**694,00**
TMS10024TDE	avec fin de course électronique et manœuvre de secours par câble, plaque de fixation fournie	**743,00**

TMSD10024 Moteurs triphasés irréversibles pour portes sectionnelles jusqu'à 450 kg
400 Vca, 100 Nm, 24 tr/min, avec dissipateur en aluminium. Cycle de travail 80%

Code	Description	€
TMSD10024TKE	avec fin de course électronique et manœuvre de secours par manivelle, plaque de fixation fournie	**662,00**
TMSD10024TCE	avec fin de course électronique et manœuvre de secours par chaîne, plaque de fixation fournie	**716,00**
TMSD10024TDE	avec fin de course électronique et manœuvre de secours par câble, plaque de fixation fournie	**763,00**

TMS14017 Moteurs triphasés irréversibles pour portes sectionnelles jusqu'à 600 kg
400 Vca, 140 Nm, 17 tr/min. Cycle de travail 60%

Code	Description	€
TMS14017TKM	avec 6 fins de course mécaniques réglables et manœuvre de secours par manivelle, plaque de fixation fournie	**813,00**
TMS14017TKE	avec fin de course électronique et manœuvre de secours par manivelle, plaque de fixation fournie	**862,00**
TMS14017TCM	avec 6 fins de course mécaniques réglables et manœuvre de secours par chaîne, plaque de fixation fournie	**990,00**
TMS14017TCE	avec fin de course électronique et manœuvre de secours par chaîne, plaque de fixation fournie	**1.039,00**

Nice Tom S
Logiques de commande

Logiques de commande avec touches

Code	Description	€
TM1SPUL	logique standard pour ouverture et fermeture à action maintenue, possibilité d'extension avec cartes supplémentaires. Pour moteurs monophasés 230 Vca avec fin de course mécanique et électronique, jusqu'à 2,2 kW	**240,50**
TM1TPUL	logique standard pour ouverture et fermeture à action maintenue, possibilité d'extension avec cartes supplémentaires. Pour moteurs triphasés 400 Vca avec fin de course mécanique et électronique, jusqu'à 2,2 kW	**240,50**
TM1SLEAPUL	logique standard pour ouverture semi-automatique et fermeture automatique (TM1C2 et TM1C4 incorporées), possibilité d'extension avec cartes supplémentaires. Pour moteurs monophasés 230 Vca avec fin de course électronique, jusqu'à 1,1 KW	**339,50**
TM1TLEAPUL	logique standard pour ouverture semi-automatique et fermeture automatique (TM1C2 et TM1C4 incorporées), possibilité d'extension avec cartes supplémentaires. Pour moteurs triphasés 400 Vca avec fin de course électronique, jusqu'à 1,1 KW	**339,50**

Code	Description	€
TM2SPUL	logique standard pour ouverture semi-automatique et fermeture à action maintenue. Pour moteurs monophasés 230 Vca avec fin de course mécanique, jusqu'à 2,2 KW	**185,00**
TM2TPUL	logique standard pour ouverture semi-automatique et fermeture à action maintenue. Pour moteurs triphasés 400 Vca avec fin de course mécanique, jusqu'à 2,2 kW	**185,00**

Code	Description	€
TM2SLEDPUL	logique standard pour ouverture semi-automatique et fermeture à action maintenue. Pour moteurs monophasés 230 Vca avec fin de course électronique, jusqu'à 1,1 KW	**242,00**
TM2SLEAPUL	logique standard pour ouverture semi-automatique et fermeture automatique. Pour moteurs monophasés 230 Vca avec fin de course électronique, jusqu'à 1,1 KW	**242,00**
TM2TLEDPUL	logique standard pour ouverture semi-automatique et fermeture à action maintenue. Pour moteurs triphasés 400 Vca avec fin de course électronique, jusqu'à 1,1 KW	**242,00**
TM2TLEAPUL	logique standard pour ouverture semi-automatique et fermeture automatique. Pour moteurs triphasés 400 Vca avec fin de course électronique, jusqu'à 1,1 KW	**242,00**

Cartes électroniques supplémentaires

Code	Description	€
TM1C1	carte électronique supplémentaire pour logique de commande série TM1 pour ouverture semi-automatique et fermeture à action maintenue. Pour moteurs avec fin de course mécanique	**10,50**

Code	Description	€
TM1C1E	carte électronique supplémentaire pour logique de commande série TM1 pour ouverture semi-automatique et fermeture à action maintenue. Pour moteurs avec fin de course électronique	**73,00**

Code	Description	€
TM1C2	carte électronique supplémentaire pour logique série TM1 pour fermeture automatique avec temps de pause programmable, possibilité de connexion de bords sensibles de type optique ou à variation de résistance et paire de photocellules de sécurité	**83,00**

Code	Description	€
TM1C3*	carte électronique supplémentaire pour logique série TM1 pour gestion signalisation par feux dans les deux sens, gestion photocellules à installer sur rideaux/grilles à proximité de l'arbre d'enroulement et contact pour la position d'ouverture et de fermeture	**102,50**
TM1C3A*	carte électronique supplémentaire pour logique série TM1 pour gestion signalisation par feux dans les deux sens, lumière de signalisation, arrêt d'urgence avec bref mouvement en ouverture et ouverture intermédiaire pour fin de course électronique	**36,00**

Code	Description	€
TM1C4*	carte électronique supplémentaire pour logique série TM1 (pas nécessaire sur les logiques TM2TLEDPUL et TM2TLEAPUL) pour gestion fin de course électronique avec ajustement automatique de la tension du câble, signalisation arrêt d'urgence avec bref mouvement en ouverture et contact pour la position d'ouverture et de fermeture	**57,00**

Code	Description	€
TM1C5*	carte électronique supplémentaire pour logique série TM1 avec fonction de signalisation de service	**61,00**

Code	Description	€
TM1C6	carte électronique supplémentaire pour logique TM1 avec fonction de téléassistance par Internet	**210,00**

Code	Description	€
TM1C7	carte électronique supplémentaire pour logique série TM1 avec fonction de gestion détecteur de boucle	**336,00**

Code	Description	€
TMCEE	connecteur CEE avec 1 m de câble pour logiques de commande de la série TM1 et TM2	**11,00**

* À accoupler obligatoirement à TM1C2

Câbles de connexion

Du moteur aux logiques de commande avec connecteurs embrochables, pour cablage rapide.
Pour moteurs avec fin de course mécanique

Code	Description	€
TM1CM5	pour logiques de commande série TM1. Longueur 5 m	**62,50**
TM1CM7	pour logiques de commande série TM1. Longueur 7 m	**73,00**
TM1CM11	pour logiques de commande série TM1. Longueur 11 m	**93,50**
TM2CM5	pour logiques de commande série TM2. Longueur 5 m	**54,50**
TM2CM7	pour logiques de commande série TM2. Longueur 7 m	**60,00**
TM2CM11	pour logiques de commande série TM2. Longueur 11 m	**75,00**

Du moteur aux logiques de commande avec connecteurs embrochables, pour cablage rapide.
Pour moteurs avec fin de course électronique

Code	Description	€
TM1CE5	pour logiques de commande série TM1. Longueur 5 m	**62,50**
TM1CE7	pour logiques de commande série TM1. Longueur 7 m	**73,00**
TM1CE11	pour logiques de commande série TM1. Longueur 11 m	**93,50**
TM2CE5	pour logiques de commande série TM2. Longueur 5 m	**88,50**
TM2CE7	pour logiques de commande série TM2. Longueur 7 m	**108,00**
TM2CE11	pour logiques de commande série TM2. Longueur 11 m	**147,00**

Accessoires communs

Code	Description	€
TMSC16	câble spiralé à 5 conducteurs, avec connecteur rapide, extension de 0,8 à 1,6 m, fourni avec presse-étoupe et supports. À utiliser obligatoirement pour la connexion du bord optique ou à variation de résistance	**48,00**

Code	Description	€
TMBOX1	boîte de dérivation à fixer sur la porte, pour la connexion du bord sensible et du câble spiralé. Avec trou pour câble spiralé TMSC16	**24,00**

Code	Description	€
TMBOX2	boîte de dérivation à fixer sur la porte pour la connexion des dispositifs de la série TMP	**24,00**

Code	Description	€
TMC45	câble à connecteur rapide pour le raccordement de 2 boîtes TMBOX. Longueur 4,5 m	**14,00**
TMC65	câble à connecteur rapide pour le raccordement de 2 boîtes TMBOX. Longueur 6,5 m	**17,00**
TMC85	câble à connecteur rapide pour le raccordement de 2 boîtes TMBOX. Longueur 8,5 m	**20,00**

Code	Description	€
TMF	paire de photocellules avec Ø 11,5 mm pour bord sensible de type optique, avec adaptateur inclus de 11,5 à 22 mm et 7 m de câble. Pour distance jusqu'à 7 m (10,5 m avec 1 m de câble)	**92,00**

Code	Description	€
TMP1	sécurité pour la protection contre la rupture de câble de la porte sectionnelle, à cylindre à associer à la boîte de dérivation TMBOX	**25,00**

Code	Description	€
TMP2	sécurité pour la protection contre la rupture de câble de la porte sectionnelle à associer à la boîte de dérivation TMBOX	**26,00**

Code	Description	€
TMSBA	capteur pour le réglage automatique du fin de course électronique	**42,00**

Code	Description	€
TMCH5	chaîne supplémentaire pour moteurs débrayage par chaîne, longueur 5 m	**15,50**

Code	Description	€
TMA31,75-25,4	adaptateur pour l'accouplement de moteurs avec trou de 31,75 mm et arbres Ø 25,4 mm	**123,00**

Kits complets pour moteurs 400 Vca avec fin de course électronique

TMKITEA

Pour ouverture semi-automatique et fermeture automatique

Code	Description
TM2TLEAPUL	logique standard pour ouverture semi-automatique et fermeture automatique. Pour moteurs triphasés 400 Vca avec fin de course électronique, jusqu'à 1,1 KW
TM2CE5	Câbles de connexion du moteur aux logiques série TM2 avec connecteurs, pour utilisation immédiate. L=5 m
TMCEE	connecteur CEE avec 1 m de câble pour logiques de commande de la série TM1 et TM2
TMF	paire de photocellules avec Ø 11,5 mm pour bord sensible de type optique, avec adaptateur inclus de 11,5 à 22 mm et 7 m de câble. Pour distance jusqu'à 7 m (10,5 m avec 1 m de câble)
TMSC16	câble spiralé à 5 conducteurs, avec connecteur rapide, extension de 0,8 à 1,6 m, fourni avec presse-étoupe et supports. À utiliser obligatoirement pour la connexion du bord optique ou à variation de résistance
TMBOX1	boîte de dérivation à fixer sur la porte, pour la connexion du bord sensible et du câble spiralé. Avec trou pour câble spiralé TMSC16
TMP1	sécurité pour la protection contre la rupture de câble de la porte sectionnelle, à cylindre à associer à la boîte de dérivation TMBOX
	Total **€ 471,00**

TMKITEASBA

Pour ouverture semi-automatique et fermeture automatique, avec capteur pour réglage du fin de course électronique

Code	Description
TM2TLEAPUL	logique standard pour ouverture semi-automatique et fermeture automatique. Pour moteurs triphasés 400 Vca avec fin de course électronique, jusqu'à 1,1 KW
TMSBA	capteur pour le réglage automatique du fin de course électronique
TM2CE5	Câbles de connexion du moteur aux logiques série TM2 avec connecteurs, pour utilisation immédiate. L=5 m
TMCEE	connecteur CEE avec 1 m de câble pour logiques de commande de la série TM1 et TM2
TMF	paire de photocellules avec Ø 11,5 mm pour bord sensible de type optique, avec adaptateur inclus de 11,5 à 22 mm et 7 m de câble. Pour distance jusqu'à 7 m (10,5 m avec 1 m de câble)
TMSC16	câble spiralé à 5 conducteurs, avec connecteur rapide, extension de 0,8 à 1,6 m, fourni avec presse-étoupe et supports. À utiliser obligatoirement pour la connexion du bord optique ou à variation de résistance
TMP1	sécurité pour la protection contre la rupture de câble de la porte sectionnelle, à cylindre à associer à la boîte de dérivation TMBOX
	Total **€ 504,00**

TMKITED

Pour ouverture semi-automatique et fermeture à action maintenue

Code	Description
TM2TLEDPUL	logique standard pour ouverture semi-automatique et fermeture à action maintenue. Pour moteurs triphasés 400 Vca avec fin de course électronique, jusqu'à 1,1 KW
TM2CE5	Câbles de connexion du moteur aux logiques série TM2 avec connecteurs, pour utilisation immédiate. L=5 m
TMCEE	connecteur CEE avec 1 m de câble pour logiques de commande de la série TM1 et TM2
TMSC16	câble spiralé à 5 conducteurs, avec connecteur rapide, extension de 0,8 à 1,6 m, fourni avec presse-étoupe et supports. À utiliser obligatoirement pour la connexion du bord optique ou à variation de résistance
TMBOX1	boîte de dérivation à fixer sur la porte, pour la connexion du bord sensible et du câble spiralé. Avec trou pour câble spiralé TMSC16
TMP1	sécurité pour la protection contre la rupture de câble de la porte sectionnelle, à cylindre à associer à la boîte de dérivation TMBOX
	Total **€ 429,00**

TMKITEDSBA

Pour ouverture semi-automatique et fermeture à action maintenue, avec capteur pour réglage du fin de course électronique

Code	Description
TM2TLEDPUL	logique standard pour ouverture semi-automatique et fermeture à action maintenue. Pour moteurs triphasés 400 Vca avec fin de course électronique, jusqu'à 1,1 KW
TMSBA	capteur pour le réglage automatique du fin de course électronique
TM2CE5	Câbles de connexion du moteur aux logiques série TM2 avec connecteurs, pour utilisation immédiate. L=5 m
TMCEE	connecteur CEE avec 1 m de câble pour logiques de commande de la série TM1 et TM2
TMSC16	câble spiralé à 5 conducteurs, avec connecteur rapide, extension de 0,8 à 1,6 m, fourni avec presse-étoupe et supports. À utiliser obligatoirement pour la connexion du bord optique ou à variation de résistance
TMP1	sécurité pour la protection contre la rupture de câble de la porte sectionnelle, à cylindre à associer à la boîte de dérivation TMBOX
	Total **€ 471,00**

Kits complets pour moteurs 400 Vca avec fin de course mécanique

TMKITMA

Pour ouverture semi-automatique et fermeture automatique

Code	Description
TM1TPUL	logique standard pour ouverture et fermeture à action maintenue, possibilité d'extension avec cartes supplémentaires. Pour moteurs triphasés 400 Vca avec fin de course mécanique et électronique, jusqu'à 2,2 kW
TM1C2	carte électronique supplémentaire pour logique série TM1 pour fermeture automatique avec temps de pause programmable, possibilité de connexion de bords sensibles de type optique ou à variation de résistance et paire de photocellules de sécurité
TM1CM5	Câbles de connexion du moteur aux logiques série TM1 avec connecteurs, pour utilisation immédiate. L=5 m
TMCEE	connecteur CEE avec 1 m de câble pour logiques de commande de la série TM1 et TM2
TMF	paire de photocellules avec Ø 11,5 mm pour bord sensible de type optique, avec adaptateur inclus de 11,5 à 22 mm et 7 m de câble. Pour distance jusqu'à 7 m (10,5 m avec 1 m de câble)
TMSC16	câble spiralé à 5 conducteurs, avec connecteur rapide, extension de 0,8 à 1,6 m, fourni avec presse-étoupe et supports. À utiliser obligatoirement pour la connexion du bord optique ou à variation de résistance
TMBOX1	boîte de dérivation à fixer sur la porte, pour la connexion du bord sensible et du câble spiralé. Avec trou pour câble spiralé TMSC16
TMP1	sécurité pour la protection contre la rupture de câble de la porte sectionnelle, à cylindre à associer à la boîte de dérivation TMBOX
	Total **€ 554,00**

TM2TLEAPUL
TM2TLEDPUL

TM1TPUL

TM1C2

TMSBA

TM2CE5
TM1CM5

TMCEE

TMSC16

TMBOX1

TMF

TMP1

Nice Tom S
Dimensions

Manœuvre de secours par manivelle
TMS14017

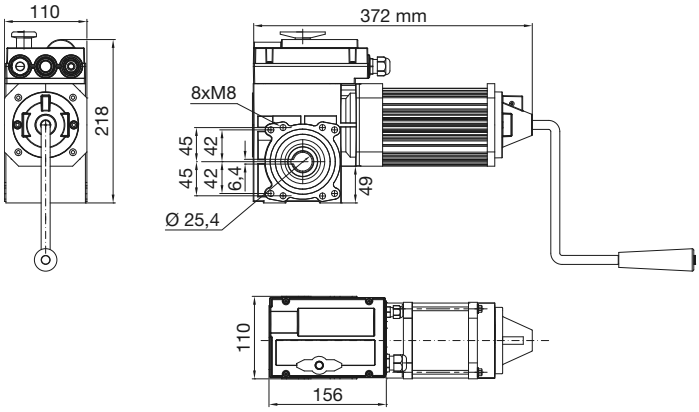

Manœuvre de secours par manivelle
TMS10024 / TMS05017 / TMS05020 / TMS07020

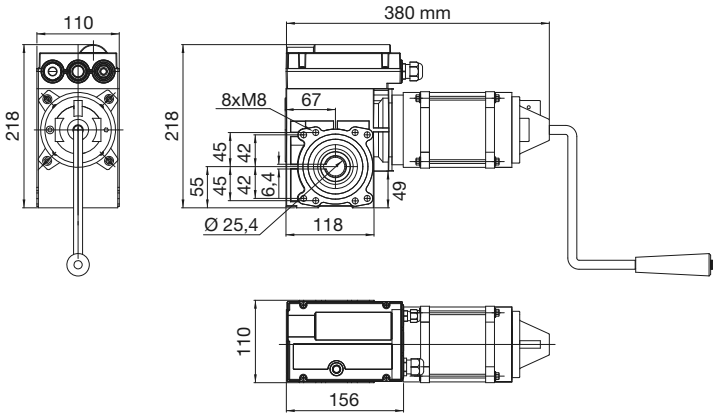

Manœuvre de secours par manivelle / câble
TMSD10024

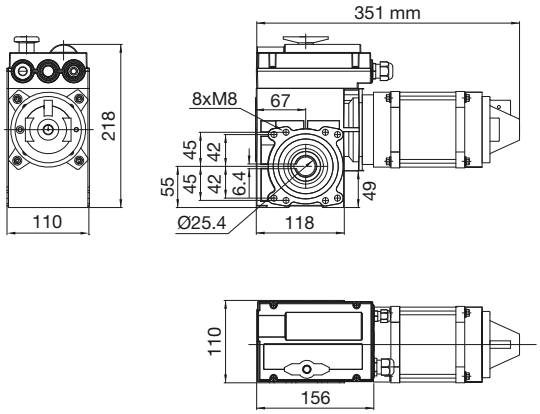

Manœuvre de secours par câble
TMS10024 / TMS07020

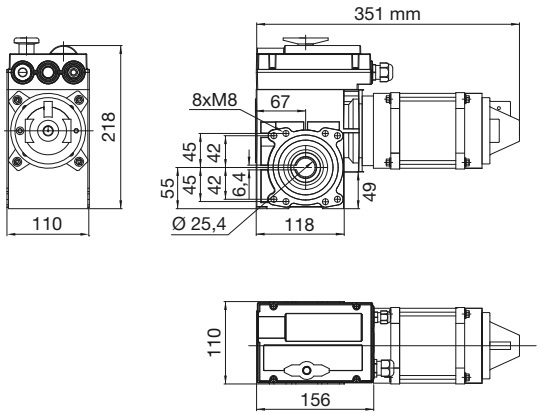

Manœuvre de secours par chaîne TMS10024 / TMS05020 / TMS07020

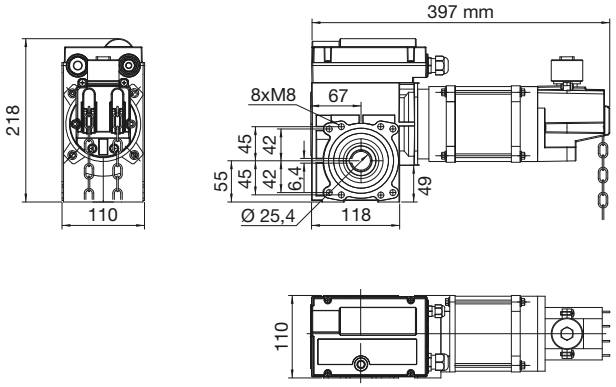

Manœuvre de secours par chaîne TMSD10024

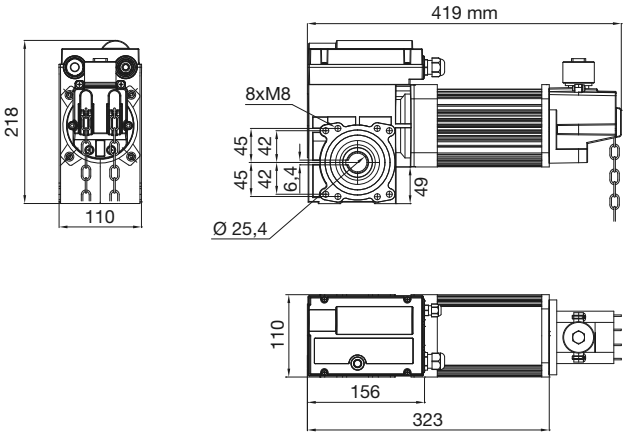

Manœuvre de secours par chaîne TMS14017

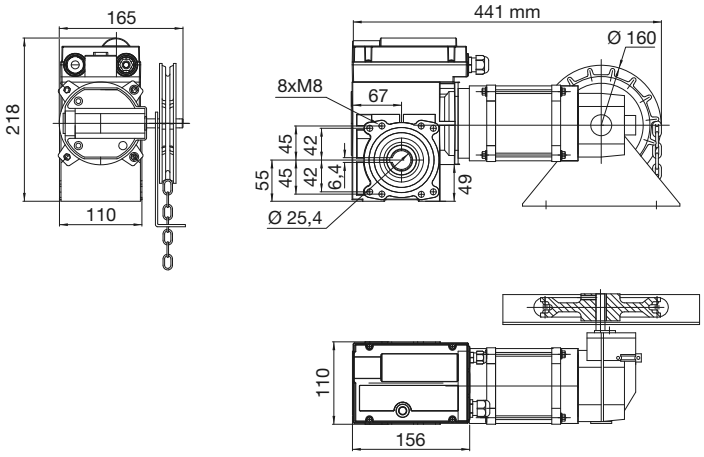

Les mesures sont exprimées en mm

Clic...
C'est Nice
qui y pense!

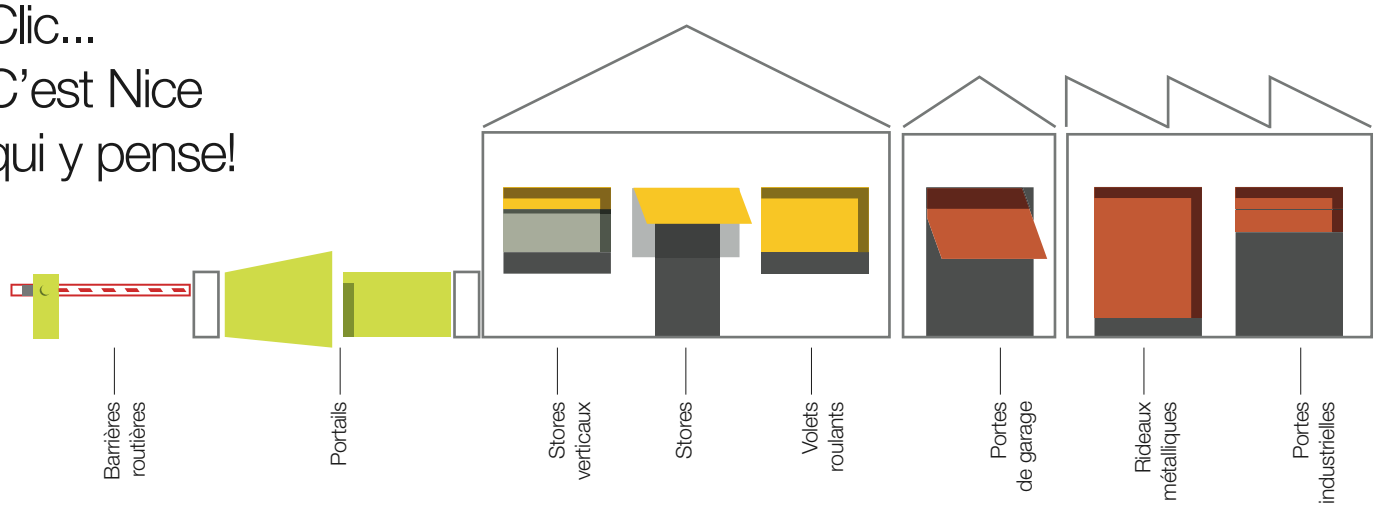

Systèmes de commande

One

Flo, Flor

Very

NiceWay
Système modulaire
de commande radio

Headquarters

Nice SpA
Oderzo TV Italia
Ph. +39.0422.85.38.38
Fax +39.0422.85.35.85
info@niceforyou.com

Nice in Italy

Nice Padova
Sarmeola di Rubano PD
Italia
Ph. +39.049.89.78.93.2
Fax +39.049.89.73.85.2
infopd@niceforyou.com

Nice Roma
Roma RM Italia
Ph. +39.06.72.67.17.61
Fax +39.06.72.67.55.20
inforoma@niceforyou.com

Nice Worldwide

Nice France
Buchelay France
Ph. +33.(0)1.30.33.95.95
Fax +33.(0)1.30.33.95.96
info@fr.niceforyou.com

Nice France Sud
Aubagne France
Ph. +33.(0)4.42.62.42.52
Fax. +33.(0)4.42.62.42.50
infomarseille@fr.niceforyou.com

Nice France Rhône Alpes
Decines Charpieu France
Ph. +33.(0)4.78.26.56.53
Fax +33.(0)4.78.26.57.53
infolyon@fr.niceforyou.com

Nice Belgium
Leuven (Heverlee) Belgium
Ph. +32.(0)16.38.69.00
Fax +32.(0)16.38.69.01
info@be.niceforyou.com

Nice Deutschland
Gelnhausen Deutschland
Ph. +49.(0)6051.91.520
Fax +49.(0)6051.91.52.119
info@de.niceforyou.com

Nice España Madrid
Mostoles Madrid España
Ph. +34.(0)9.16.16.33.00
Fax +34.(0)9.16.16.30.10
info@es.niceforyou.com

Nice España Barcelona
Sant Quirze del Valles
Barcelona España
Ph. +34.(0)9.37.84.77.75
Fax +34.(0)9.37.84.77.72
info@es.niceforyou.com

Nice Polska
Pruszków Polska
Ph. +48.(022).759.40.00
Fax +48.(022).759.40.22
info@pl.niceforyou.com

Nice Portugal
Mem Martins Portugal
Ph. +351.21.922.82.10
Fax +351.21.922.82.19
info@pt.niceforyou.com

Nice Romania
Cluj Napoca Romania
Ph./Fax +40.(0)264.453.127
info@ro.niceforyou.com

Nice Turkey
Kadikoy Istanbul Turkey
Ph. +90.216.456.34.97
Fax +90.216.455.78.29
info@tr.niceforyou.com

Nice UK
Sutton in Ashfield
United Kingdom
Ph. +44.16.23.55.80.86
Fax +44.16.23.55.05.49
info@uk.niceforyou.com

Nice Australia
Wetherill Park Australia
Ph. +61.(0)2.96.04.25.70
Fax +61.(0)2.96.04.25.73
info@au.niceforyou.com

Nice China
Shanghai P. R. China
Ph. +86.21.575.701.46/45
Fax +86.21.575.701.44
info@cn.niceforyou.com

Nice USA
Jacksonville Florida USA
Ph. +1.904.786.7133
Fax +1.904.786.7640
info@us.niceforyou.com

Nice

www.niceforyou.com

Les données figurant dans ce catalogue sont purement indicatives. Nice se réserve le droit d'apporter aux produits toutes les modifications qu'elle jugera nécessaires.

DEPLIST1702-S/00/04-08