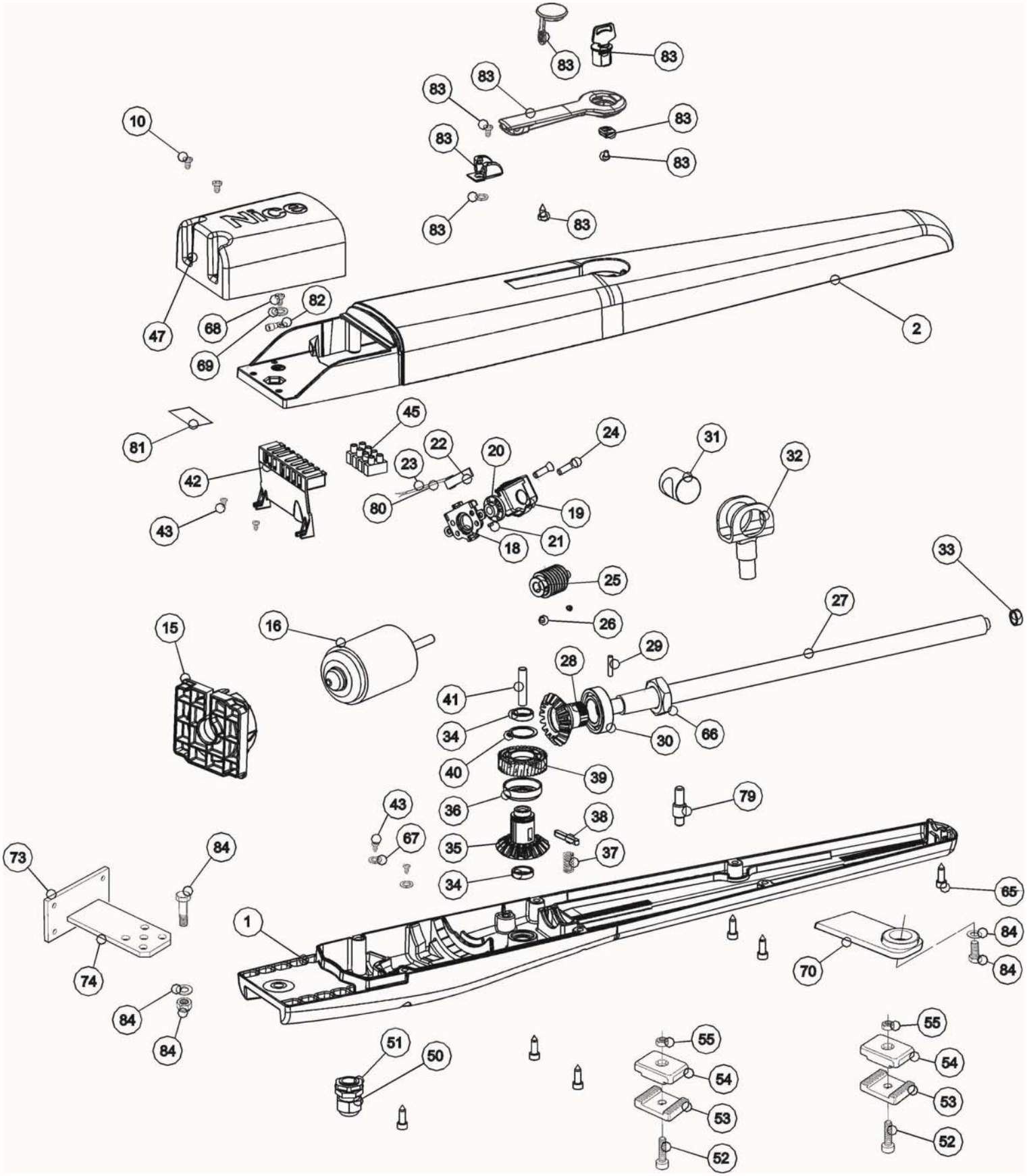

83
83
83
83
83
83
83
83
10
Nice
47
68
82
69
2
81
45
22
20
24
31
32
42
23
80
19
43
18
21
33
25
27
15
16
26
29
28
41
34
30
66
40
39
79
43
36
38
67
35
37
73
84
34
65
1
84
70
84
74
84
84
55
55
51
50
54
54
53
53
52
52