Fotodispositivo infrarosso regolabile 180° TX alimentato a batteria
Photo device infrared adjustable 180° TX powered with battery
Cellule infrarouge avec rotation 180° TX alimenté avec pile

ZOOM-Z180B

IR5001PS180B

Modello brevettato
Patented
Breveté

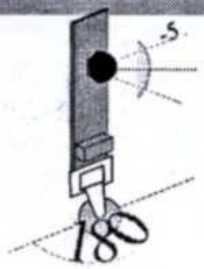

Instructions et avertissements

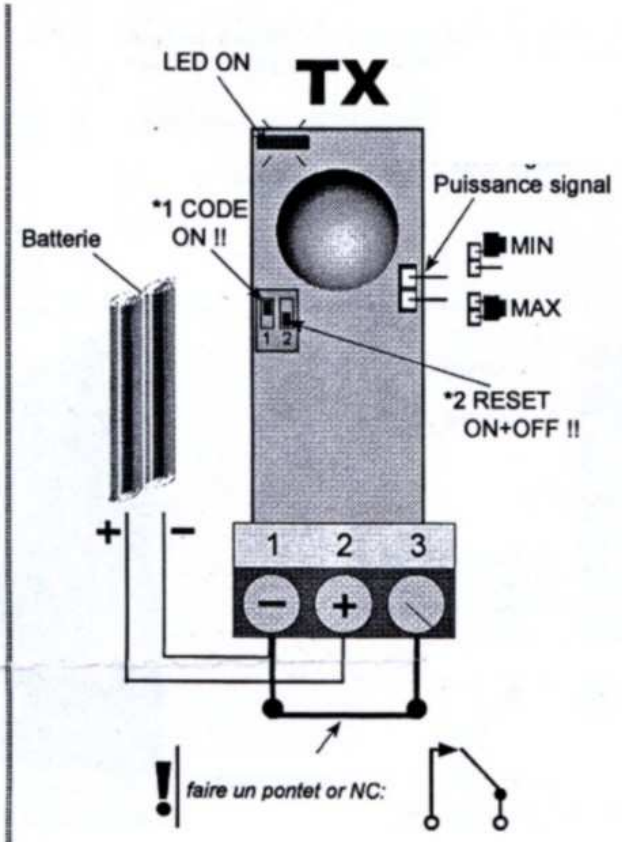

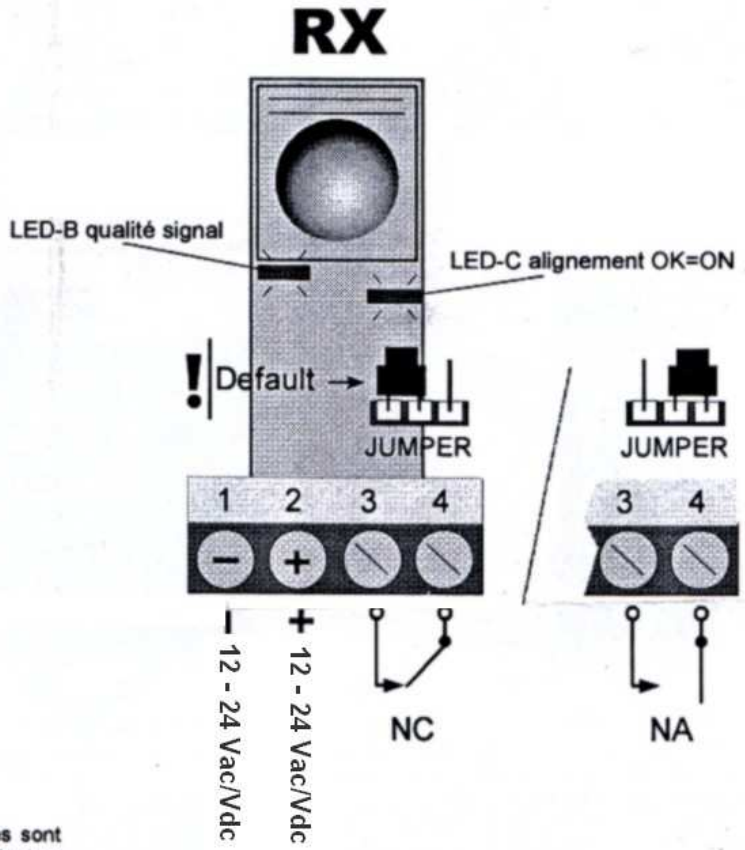

ATTENTION!! Dans le cas où plusieurs paires de photocellules sont installées sans synchronisation, la qualité du signal pourrait être incorrecte. Dans ce cas, pour effectuer la vérification, il faut obscurcir tous les emetteurs à l'exception de l'émetteur intéressé.

alimentazione RX / power supply of the receiver/ alimentation du recepteur	Vac/dc	12 / 24
alimentazione TX / power supply of the trasmitter / alimentation de l'emetteur	2 x AAA 1,5V	3,0 V
limiti alimentazione / limit power supply / limites d'alimentation		18-35Vdc 15-28Vac
portata / max. range up / portée	m	10 / 20
assorbimento TX / max. TX power absorption / consommation TX	mA	0,04 / 0,12
assorbimento RX / max. RX power absorption / consommation RX	mA	35
contatto relè di uscita / output relay contact / type de relais		max 500mA e 48Vac/dc
grado di protezione / protection / protection	IP	55 EN 60529

***1 CODE ON !!**
DIP 1 doit être positioné en ON
***2 RESET ON+OFF !!**
Au changement de la pile il faut mettre le DIP2 en ON et APRES en OFF pour effacer la photocellule.

LED-B signal quality

pause pause... 1 = NO! No good signal
pause pause pause... 2 = NO! Little good signal
pause pause pause... 3 = YES! Good signal
pause pause pause.. 4 = YES! Very good signal

www.ebtechnology.it www.nologo.info
IT-GB-FR_ZOOM-Z180B_240909_VXXs05

A	fond
B	vis de fixation murale
C	trous pour le branchement
D	circuit imprimé
E	Support
F	blocage rotation
G	vis de fixation pour le blocage rotation
H	couvercle

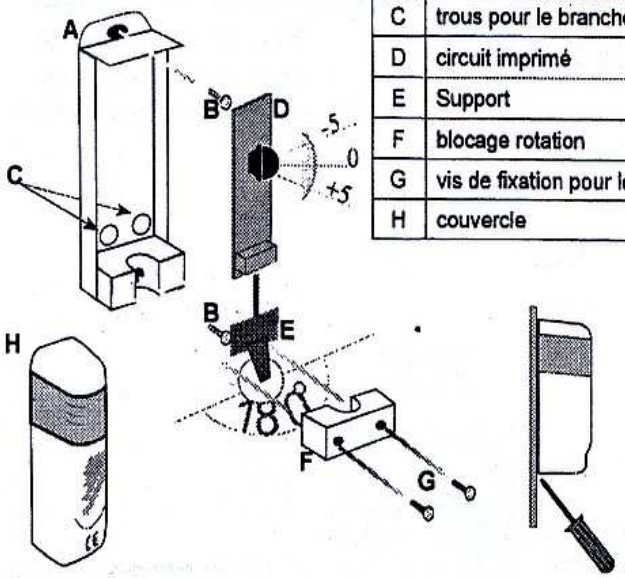

- Ouvrir la photocellule avec un tournevis entre le couvercle et le mur.

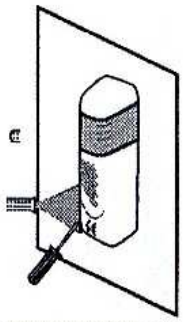

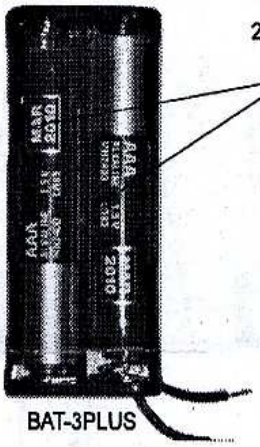

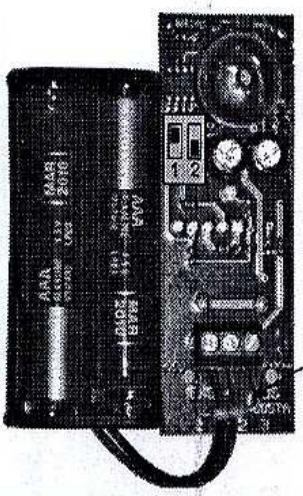

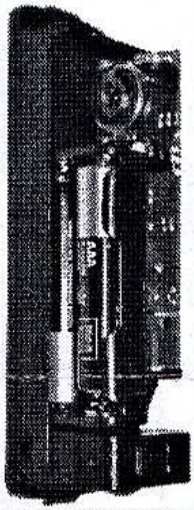

- La photocellule avec pile est réalisée pour être utilisée avec la barre palpeuse. Elle peut être utilisée comme une photocellule standard dans le cas l'emetteur ne peut pas être alimenté. **TRES IMPORTANT!!! Il faut installer le recepteur dans la manière qu'il faut des interférences par des autres photocellules.**

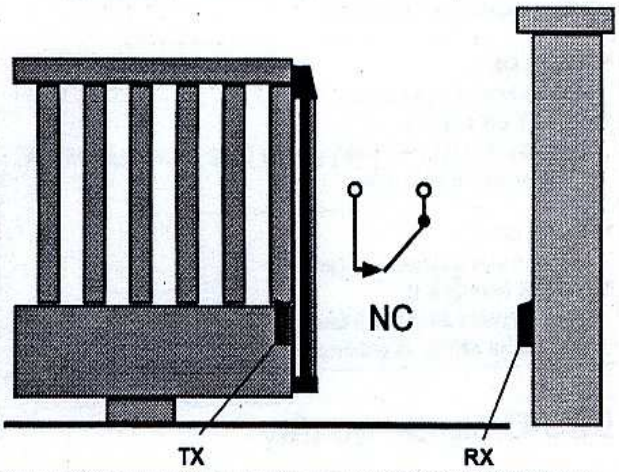

- Dans la photo il est montré l' utilisation classique de la photocellule avec pile. Le contact N.F. de la barre palpeuse est branché au contact de la barre palpeuse de l'émetteur. A chaque pression de la barre palpause correspond une interruption du faisceau infrarouge.
  Le contact N.F. du récepteur de la photocellule peut être branché à une entrée de la photocellule ou à une entrée STOP n'importe quelle armoire.

Declaracion CE de conformidad

ZOOM-Z180B / IR5001PS180B

CE RoHS COMPLIANT 2002/95/EC

correspondaux dispositions pertinentes suivantes: **89/336/CEE, 93/68/CEE**