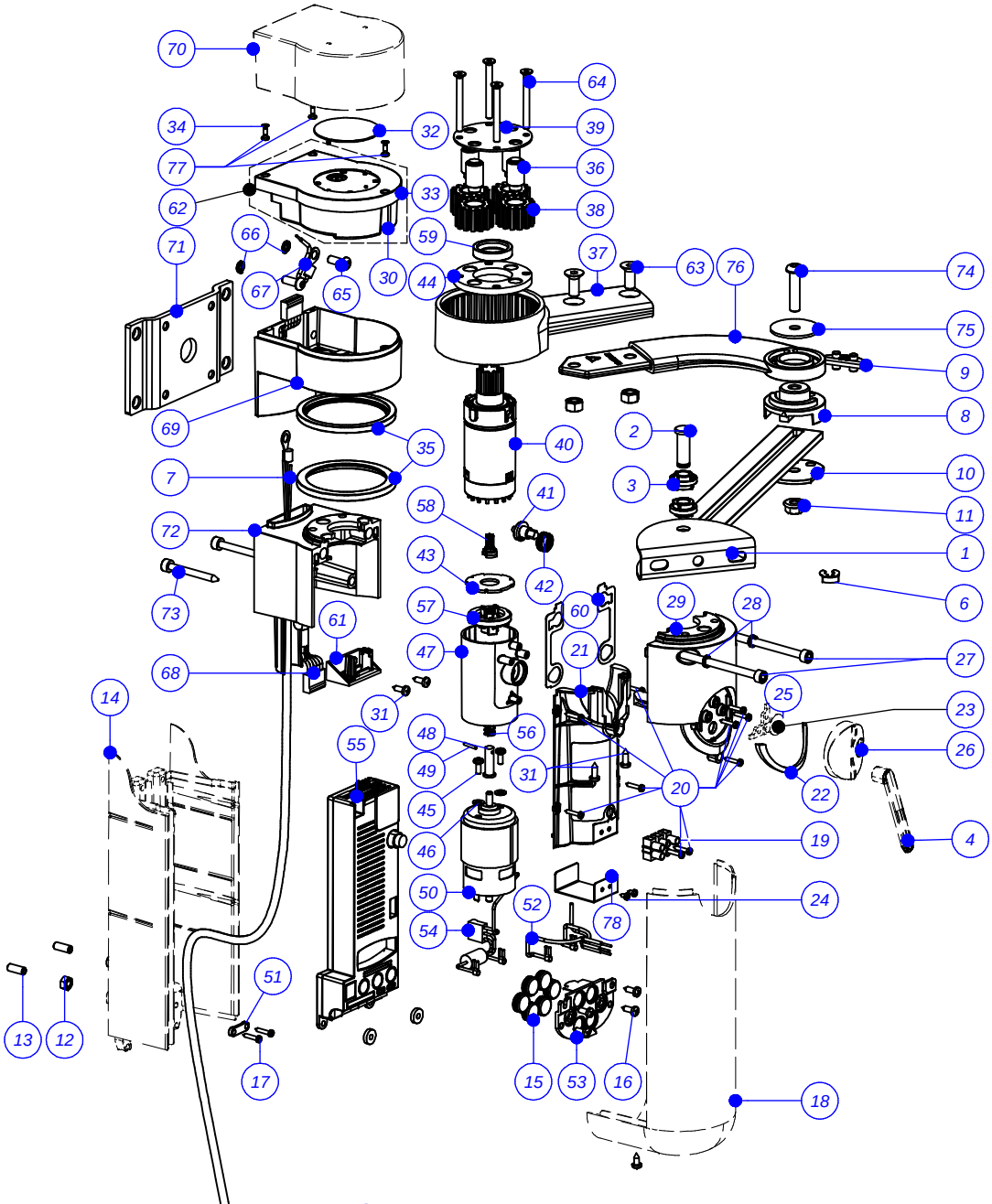
70
64
34
32
39
77
36
62
33
38
66
59
71
37
63
76
74
67
65
30
44
75
9
69
8
2
35
40
7
3
10
41
58
11
72
1
43
42
6
73
57
60
29
28
61
47
21
27
68
25
14
31
23
48
56
55
26
49
31
20
22
45
46
19
4
50
24
52
78
54
51
13
12
17
15
53
16
18