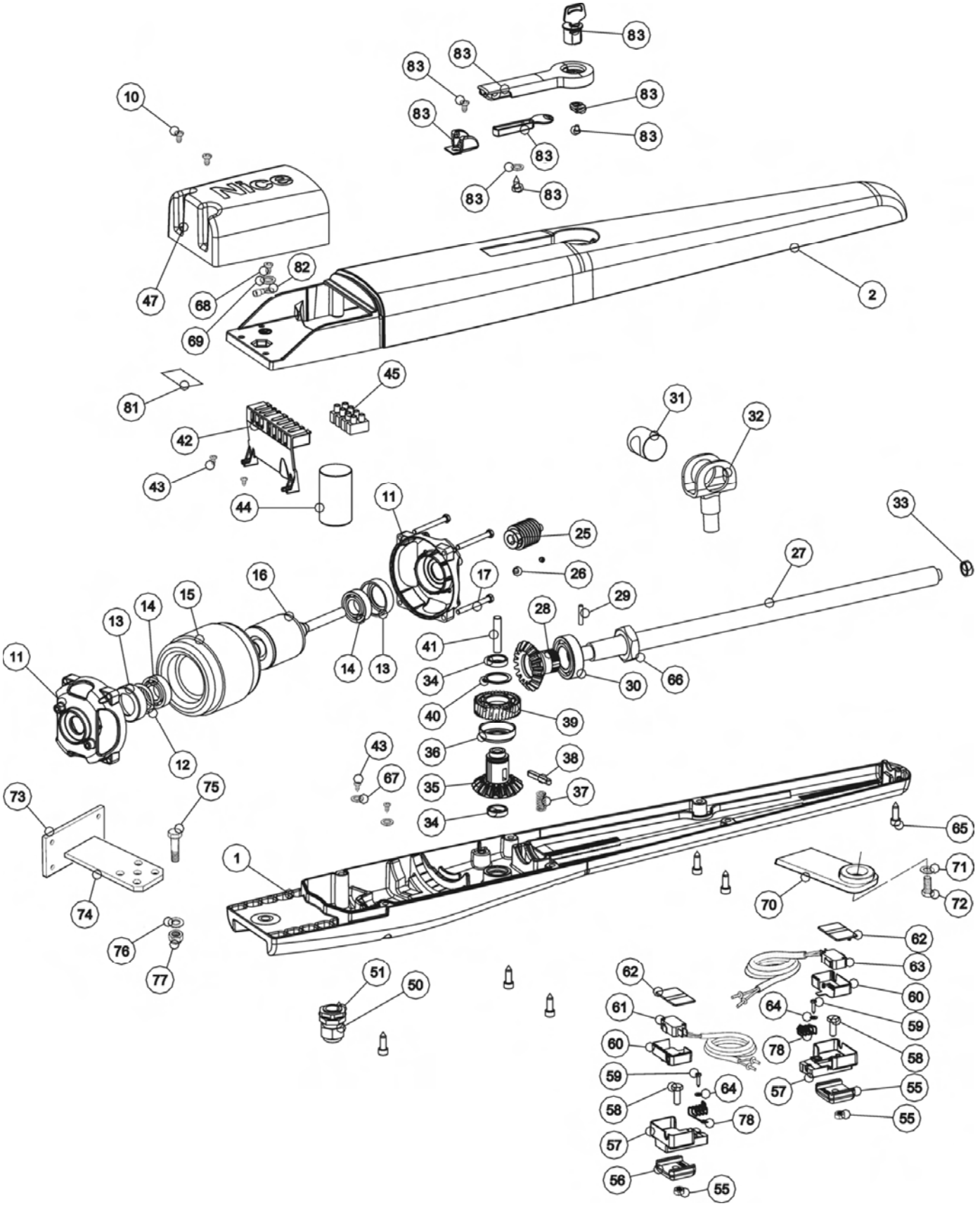

83
83
83
83
83
83
83
83
83
10
Nice
47
68
82
69
2
81
45
42
43
44
31
32
11
25
26
17
33
27
16
15
14
13
11
14
13
28
29
41
34
30
66
40
39
36
12
43
67
38
35
37
34
73
75
65
1
71
70
72
74
76
77
62
63
62
60
61
64
59
60
78
58
59
64
57
55
58
78
55
57
56
55
51
50