Moonlight

CE

For only models:
ML, ML110
and **ML24**

Flashing signal light

Instructions and warnings for the fitter
Istruzioni ed avvertenze per l'installatore
Instructions et recommandations pour l'installateur
Instrucciones y advertencias para el instalador
Anweisungen und Hinweise für den installateur
Instrukcje i ostrzeżenia dla instalatora
Aanwijzingen en aanbevelingen bestemd voor de installateur

COMPANY WITH QUALITY SYSTEM CERTIFIED BY DNV =ISO 9001/2000=

Habitat AUTOMATISME
www.habitat-automatisme.com

Nice

DEUTSCH

SICHERHEITSMAßNAHMEN UND HINWEISE
Achtung! die Installation des Produktes muss von qualifiziertem Personal unter Einhaltung der territorial gültigen Gesetze und Vorschriften sowie der Anweisungen im vorliegenden Handbuch ausgeführt werden. Wichtig: folgende Hinweise enthalten:

• Prüfen, dass die Versorgungsspannung des Produktes dieselbe ist wie an den Klemmen der Steuerung zum Anschluss der Blinkleuchte.
• Vor Durchführung der elektrischen Anschlüsse muss die Spannung zur Steuerung abgeschaltet werden.

PRODUKTBESCHREIBUNG UND EINSATZ
Moonlight ist eine Blinkleuchtenlinie für die Automatisierung von Toren, Garagentoren und Schrankenhebern; **jeder andere Einsatz ist unsachgemäß und daher untersagt.**

ÜBERPRÜFUNGEN VOR DER INSTALLATION
• Die Verpackung auf Schäden überprüfen, bevor sie geöffnet wird. Nachdem sie geöffnet ist, muss das Produkt darin auf Schäden überprüft werden.
• Prüfen, dass die für die Installation gewählte Umgebung dem Benutzer beste Sicht der Blinkleuchte auch von größerer Entfernung aus gewährleistet.
• Prüfen, dass die für die Installation gewählte Position zukünftig einen leichten Zugriff für Wartungsarbeiten ermöglicht (wie z.B. Ersatz der Glühbirne).
• Prüfen, dass die für die Installation gewählte Position solide ist und daher eine stabile Befestigung garantieren kann.

INSTALLATION DES PRODUKTES
Um das Produkt zu installieren, die verschiedenen Schritte in **Abb. A-B** der Reihe nach (so wie nummeriert) ausführen. Das Produkt kann sowohl auf einer horizontalen Fläche als auch auf einer vertikalen Wand befestigt werden. **Achtung:** das Produkt nur in die auf **Abb. C** gezeigten Positionen montieren.

– Achtung: die graphischen Hinweise auf den beiden Klemmen beim Anschluss der Elektrokabel beachten!
(= Leuchte; = Antenne).

ERSATZ DER GLÜHBIRNE
Wie folgt für den Ersatz der durchgebrannten Glühbirne vorgehen und auf **Abb. A-B** Bezug nehmen.
a) - die Stromversorgung zur Blinkleuchte abschalten;
b) - die beiden Einspannungen mit dem Zeichen mit einem Schraubenzieher zuerst nach innen schieben, dann den transparenten Schirm herausziehen;
c) - die Fassung aus dem Schirm nehmen, indem sie nach außen geschoben wird, und die durchgebrannte Glühbirne mit einer neuen mit derselben Merkmalen ersetzen;
d) - abschließend die Blinkleuchte wieder montieren; hierzu die Schritte **10, 11** und **12** in **Abb. A-B** ausführen.

ENTSORGUNG
Wie die Installationsarbeiten muss auch die Entsorgung am Ende der Lebensdauer dieses Produktes von Fachpersonal ausgeführt werden.
Dieses Produkt besteht aus verschiedenen Stoffen, von denen einige recycliert werden können, andere müssen hingegen entsorgt werden. Informieren Sie sich über die Recycling- oder Entsorgungssysteme für dieses Produkt, die von den auf Ihrem Gebiet gültigen Verordnungen vorgesehen sind.
Achtung: bestimmte Teile des Produktes können Schadstoffe oder gefährliche Substanzen enthalten, die, falls in die Umwelt gegeben, schädliche Wirkungen auf die Umwelt und die Gesundheit der Menschen haben könnten.
Wie vom Symbol **(Abb. D)** angegeben, darf dieses Produkt nicht in den Hausmüll gegeben werden. Daher differenziert nach den Methoden entsorgen, die von den auf Ihrem Gebiet gültigen Verordnungen vorgesehen sind. Wenn das Produkt dem Verkäufer beim Kauf eines neuen, gleichwertigen Produktes zurückgeben.
Achtung: die örtlichen Verordnungen sehen schwere Strafen im Fall einer widerrechtlichen Entsorgung dieses Produktes vor.

TECHNISCHE MERKMALE

Modell:	ML	ML110	ML24	MLB	MLBT
Versorgung:	230V 50/60Hz	120V 50/60Hz	24Vdc oder 50/60Hz	12Vdc oder 50/60Hz	12Vdc oder 50/60Hz
Glühbirne:	230V 40W (E14)	120V 40W (E14)	24V 25W (E14)	12V 21W (BA15)	12V 21W (BA15) *
Interne Blinkvorrichtung:	Ja	Ja	Ja	Nein	Nein
Frequenz Antenne:	433.92MHz	433.92MHz	433.92MHz	433.92MHz	433.92MHz
Max. Betriebszyklus:	33% (5' ein, 10' aus)	33% (5' ein, 10' aus)	50% (5' ein, 5' aus)	50% (5' ein, 5' aus)	50% (5' ein, 5' aus)
Schutzart:	IP44	IP44	IP44	IP44	IP44
Betriebstemperatur:	-20 ÷ 50°C	-20 ÷ 50°C	-20 ÷ 50°C	-20 ÷ 50°C	-20 ÷ 50°C
Farbe:	Orange	Orange	Orange	Orange	Transparent
Abmessungen (L, T, H mm):	150 x 92 x 196	150 x 92 x 196	150 x 92 x 196	150 x 92 x 196	150 x 92 x 196

ANMERKUNGEN: • (*) Orangefarbige Glühbirne. • Alle angegebenen technischen Merkmale beziehen sich auf eine Temperatur von 20°C (± 5°C). • Nice S.p.a. behält sich das Recht vor, jederzeit als nötig betrachtete Änderungen am Produkt vorzunehmen, wobei Funktionalitäten und Einsatzzweck beibehalten werden.

NEDERLANDS

VOORZORGSMAATREGELEN EN AANBEVELINGEN INZAKE DE VEILIGHEID
Let op! De installatie van het product dient door gekwalificeerd personeel uitgevoerd te worden waarbij wetten en voorschriften zoals die in dat gebied van kracht zijn, evenals de in deze handleiding vervatte aanwijzingen in acht genomen worden. Het is belangrijk onderstaande aanbevelingen op te volgen:

• Controleer of de spanning van de stroomtoevoer van het product gelijk is aan die welke op de klemmetjes voor aansluiting van het knipperlicht van de besturingseenheid staat.
• Voordat u de elektrische aansluitingen gaat uitvoeren is het raadzaam de stroomtevoer naar de besturingseenheid te onderbreken.

PRODUCTBESCHRIJVING EN GEBRUIKSDOEL
Moonlight is een serie knipperlichten voor automatiseringen van poorten, garagedeuren en slagboominstallaties; **elk ander gebruik is verboden en oneigenlijk gebruik.**

CONTROLES VOOR DE INSTALLATIE
• Controleer voordat u de verpakking open maakt, of de intact is, en controleer na opening daarvan of het product daarin intact is.
• Controleer of de door u gekozen plaats van installatie, de gebruiker de mogelijkheid biedt het knipperlicht helemaal en op afstand goed te zien.
• Controleer of de door u gekozen plaats van installatie het in de toekomst mogelijk maakt voor onderhoudswerkzaamheden gemakkelijk bij het product te kunnen komen (bijvoorbeeld het vervangen van de lamp).
• Verifieer dat het voor de installatie gekozen vlak stevig is en dus een stabiele bevestiging kan garanderen.

INSTALLATIE VAN HET PRODUCT
Bij het installeren van dit product dient u bij het werken de verschillende stappen in de volgorde van de nummering op **afb. A-B** uit te voeren. Het product kan zowel op een horizontaal vlak als op een verticale wand bevestigd worden. **Let op!:** monteer het product niet in een andere stand dan die welke u op **afb. C** ziet.

– Let op: bij het tot stand brengen van de aansluitingen van de elektriciteitskabels dient u de grafische aanduidingen op de twee klemmetjes in acht te nemen (= Lamp; = Antenne).

VERVANGEN VAN DE LAMP
Voor het vervangen van de doorgebrande lamp gaat u als volgt te werk waarbij u uitgaat van de **afb. A-B**:
a) - ontkoppel de stroomvoorziening van het knipperlicht;
b) - duw eerst met behulp van een schroevendraaier de twee inklepingen die met het symbool zijn gemerkt naar binnen en haal de doorzichtige kap eraf;
c) - haal de fitting van de lamp uit de kap, waarbij u hem naar buiten schuift en vervang de doorgebrande lamp met een andere die dezelfde kenmerken hebben;
d) - monteer tenslotte het knipperlicht waarvoor u stap **10, 11** en **12** van **afb. A-B** dient uit te voeren.

AFVALVERWERKING
Zoals dat voor de installatiewerkzaamheden geldt dienen aan het einde van de levensduur van dit product de ontmantelingswerkzaamheden ook door gekwalificeerd personeel uitgevoerd te worden.
Dit product bestaat uit verschillende soorten materialen, waarvan sommige opnieuw gebruikt kunnen worden. Win inlichtingen over de methoden van hergebruik of afvalverwerking zoals die in uw gebied voor dit type product van kracht zijn.
Let op!: Sommige onderdelen kunnen vervuilende of gevaarlijke stoffen bevatten; als die in het milieu terecht zouden komen zouden ze schadelijke gevolgen voor het milieu en de menselijke gezondheid kunnen veroorzaken.
Zoals dat door het symbool (**afb. D**) is aangegeven, is het verboden dit product met het gewone huisvuil weg te gooien. Het dient verwerkt te worden door het 'gescheiden' in te zamelen, zoals dat voorzien is in de plaatselijke van kracht zijnde regelgeving; ook kunt u dit product bij uw leverancier inleveren wanneer u een nieuw gelijkwaardig product koopt.
Let op!: in geval van illegale dumping van dit product kunnen in de plaatselijke regelgeving zware straffen voorzien zijn.

TECHNISCHE GEGEVENS

Model:	ML	ML110	ML24	MLB	MLBT
Stroomvoorziening:	230V 50/60Hz	120V 50/60Hz	24V DC of 50/60Hz	12V DC o 50/60Hz	12V DC of 50/60Hz
Lamp:	230V 40W (E14)	120V 40W (E14	24V 25W (E14)	12V 21W (BA15)	12V 21W (BA15) *
Intern knipperlicht:	Ja	Ja	Ja	Nee	Nee
Frequentie antenne	433.92 MHz	433.92MHz	433.92MHz	433.92MHz	433.92MHz
Max. bedrijfscyclus:	33% (5' ton, 10' toff)	33% (5' ton, 10' toff)	50% (5' ton, 5' toff)	50% (5' ton, 5' toff)	50% (5' ton, 5' toff)
Beschermingsklasse:	IP44	IP44	IP44	IP44	IP44
Bedrijfstemperatuur:	-20 ÷ 50°C	-20 ÷ 50°C	-20 ÷ 50°C	-20 ÷ 50°C	-20 ÷ 50°C
Kleur:	Oranje	Oranje	Oranje	Oranje	Transparant
Afmetingen (L, D, H mm):	150 x 92 x 196	150 x 92 x 196	150 x 92 x 196	150 x 92 x 196	150 x 92 x 196

N.B.: • (*) Oranje gekleurde lamp. • Alle technische gegevens hebben betrekking op een omgevingstemperatuur van 20°C (± 5°C). • Nice S.p.a. behoudt zich het recht voor op elk gewenst moment wijzigingen in het product aan te brengen, waarbij functionaliteit en gebruiksdoel echter gehandhaafd blijven.

POLSKI

ŚRODKI OSTROŻNOŚCI I UWAGI W ZAKRESIE BEZPIECZEŃSTWA
Uwaga! Instalacja produktu winna być przeprowadzona przez wykwalifikowany personel, z zachowaniem zasad obowiązujących na danym terenie oraz zaleceń zawartych w niniejszym podręczniku. Jest sprawą istotną, aby dochować następujących warunków:

• Należy upewnić się, czy napięcie zasilania wyrobu jest takie samo jak występujące na sytkach centralki, służących do podłączenia lampy sygnalizacyjnej.
• Przed wykonaniem podłączeń elektrycznych dobrze jest wyłączyć napięde elektryczne w centrale.

OPIS PRODUKTU ORAZ JEGO PRZEZNACZENIE
Moonlight jest linią świateł pulsujących do automatyki bram, drzwi garażowych, szlabanów; **i jakiekolwiek inne zastosowanie jest niewłaściwe i zabronione.**

KONTROLE PRZED ZAINSTALOWANIEM
• Sprawdzić całość opakowania przed jego otwarciem, a po otwarciu skontrolować całość produktu w jego wnętrzu.
• Sprawdzić, czy wybrane miejsce zapewnia użytkownikowi pełną i daleką widoczność lampy sygnalizacyjnej.
• Sprawdzić, czy miejsce wybrane do zainstalowania umożliwi w przyszłości łatwy dostęp w celu dokonania konserwacji (na przykład wymianę żarówki).
• Sprawdzić, czy podłoże wybrane do zainstalowania jest trwałe i czy może tym samym zapewnić trwałe mocowanie.

INSTALOWANIE PRODUKTU
W celu zainstalowania produktu należy wykonać kilka kroków roboczych postępując według kolejności numeracji znajdującej się na **Rys. A-B**. Produkt może zostać zamocowany albo na płaszczyźnie poziomej, albo na pionowej ścianie. **Uwaga:** Niemontować produktu w innych od pozycji wskazanych na rysunku **Rys. C**.

Uwaga: podczas wykonywania podłączenia przewodów elektrycznych przestrzegać wskazań graficznych widocznych na obydwu stykach (= Lampa; = Antena).

WYMIANA ŻARÓWKI
Aby wymienić spaloną żarówkę należy postąpić następująco i według jak przedstawiono na **Rys. A-B**.
a) - odłączyć od lampy sygnalizacyjnej zasilanie elektryczne;
b) - przy pomocy śrubokręta wcisnąć dwa elementy zaznaczone znakiem i dociągnąć przeźroczystą pokrywkę;
c) - wyciągnąć pokrywkę umiejscowienia żarówki przesuwając ją w kierunku na zewnątrz i wymienić żarówkę na taką samą;
d) - posiadać lampę sygnalizacyjną wykonując kolejno czynności **10, 11** i **12** z Rys. **A-B**.

UTYLIZACJA
Tak, jak w przypadku instalowania, tak po upływie okresu użytkowania tego produktu czynności demontażu powinny być wykonywane przez wykwalifikowany personel.
Ten produkt składa się z różnego rodzaju materiałów: niektóre z nich mogą być poddane recyklingowi. Należy poinformować się w zakresie recyklingu i kwalifikacji produktu i dostosować się do miejscowych przepisów.
Uwaga: niektóre części wyrobu mogą zawierać substancje zanieczyszczające lub stwarzające zagrożenie, jeśli trafią one do środowiska, mogą wywołać skutki szkodliwe dla niego i dla zdrowia ludzkiego.
Jak wskazuje symbol z **Rys. D**, zabrania się wyrzucać ten produkt wraz z odpadkami domowymi. Należy przeprowadzić "zbiórkę selektywną" na potrzeby utylizacji zgodnie ze sposobami przewidzianymi w miejscowych przepisach lub zwrócić produkt do sprzedawcy z chwilą zakupu nowego, równoważnego wyrobu.
Uwaga: Miejscowe przepisy mogą przewidywać ciężkie sankcje w przypadku samowolnej utylizacji tego wyrobu.

DANE TECHNICZNE

Model:	ML	ML110	ML24	MLB	MLBT
Zasilanie:	230V 50/60Hz	120V 50/60Hz	24V DC lub 50/60Hz	12V DC lub 50/60Hz	12V DC lub 50/60Hz
Lampa:	230V 40W (E14)	120V 40W (E14)	24V 25W (E14)	12V 21W (BA15)	12V 21W (BA15) *
Żarówka:	Tak	Tak	Tak	Tak	Tak
Częstotliwość:	433.92MHz	433.92MHz	433.92MHz	433.92 MHz	433.92 MHz
Maksymalny cykl pracy:	33% (5' ton, 10' toff)	33% (5' ton, 10' toff)	50% (5' ton, 5' toff)	50% (5' ton, 5' toff)	50% (5' ton, 5' toff)
Stopień zabezpieczenia	IP44	IP44	IP44	IP44	IP44
Temperatura pracy:	-20 ÷ 50°C	-20 ÷ 50°C	-20 ÷ 50°C	-20 ÷ 50°C	-20 ÷ 50°C
Kolor:	Pomarańczowy	Pomarańczowy	Pomarańczowy	Pomarańczowy	Przeźroczysty
Wymiary (L, P, H mm):	150 x 92 x 196	150 x 92 x 196	150 x 92 x 196	150 x 92 x 196	150 x 92 x 196

UWAGI: • (*) Lampa w kolorze pomarańczowym. • Wszystkie podane charakterystyki techniczne dotyczą temperatury otoczenia wynoszącej 20°C (± 5°C). • Nice S.p.A. zastrzega sobie prawo do wprowadzania zmian w produktach w każdej chwili kiedy będzie uważała to za niezbędne, ale utrzymując tą samą funkcjonalność i cel użytkowania.

DICHIARAZIONE CE DI CONFORMITÀ / *EC DECLARATION OF CONFORMITY*
NOTE: • Il contenuto di questa dichiarazione corrisponde a quello dell'ultima revisione disponibile, – prima della stampa del presente manuale, – del documento ufficiale depositato presso la sede di Nice S.p.a. In questo manuale, il testo originale è stato riadattato per motivi editoriali. • La presente dichiarazione è valida solo per i modelli citati.
NOTES: The content of the present declaration corresponds to the latest available revision, – before the printing of the present manual, - of the document registered at the head offices of Nice S.p.a. The original text of this manual has been readapted for publishing reasons. • The present declaration is valid for the said models only.

Numero: **225/ML**; Revisione: **0**
*Number: **225/ML**; Revision: **0***

Il sottoscritto Lauro Buoro in qualità di Amministratore Delegato, dichiara sotto la propria responsabilità che il prodotto:
The undersigned Lauro Buoro, managing director, declares under his sole responsibility that the following product:

Nome produttore: **NICE s.p.a.**
*Manufacturer's name: **NICE s.p.a.***

Indirizzo: **Via Pezza Alta 13, Z.I. Rustignè, 31046 Oderzo (TV) Italia**
*Address: **Via Pezza Alta 13, Z.I. Rustignè, 31046 Oderzo (TV) Italy***

Tipo: **Lampeggiante per automatismi su porte e cancelli**
*Type: **Flashing light for door and gate automation systems***

Modelli: **ML; ML110; ML24**
*Models: **ML; ML110; ML24***

Risulta conforme a quanto previsto dalle seguenti direttive comunitarie, così come modificate dalla Direttiva 93/68/CEE del consiglio del 22 Luglio 1993:
Satisfies the essential requirements of the following Directives, as amended by the directive 93/68/EEC of the European Council of 22 July 1993:

• 89/336/CEE DIRETTIVA 89/336/CEE DEL CONSIGLIO del 3 maggio 1989, per il riavvicinamento delle legislazioni degli Stati membri relative alla compatibilità elettromagnetica
• *89/336/ EEC DIRECTIVE 89/336/EEC OF THE COUNCIL of May 3, 1989, for the harmonisation of the legislations of member States regarding electromagnetic compatibility*

Solo per i modelli: ML; ML110:
For the following models only: ML; ML110:

• 73/23/CEE DIRETTIVA 73/23/CEE DEL CONSIGLIO del 19 febbraio 1973 concernente il riavvicinamento delle legislazioni degli Stati membri relative al materiale elettrico destinato ad essere adoperato entro taluni limiti di tensione.
• *73/23/ EEC DIRECTIVE 73/23/EEC OF THE COUNCIL of February 19, 1973 for the harmonisation of the legislations of member States regarding electrical equipment designed to be used within certain voltage limits.*

Oderzo, 17 Ottobre 2005
Oderzo, 17th October 2005

Lauro Buoro
(Amministratore delegato) *(Managing director)*

D

Disposal
Smaltimento
Mise au rebut
Desguace
Entsorgung
Utylizacja
Afvalverwerking

Nice

Headquarter

Nice SpA
Oderzo TV Italia
Tel. +39.0422.85.38.38
Fax +39.0422.85.35.85
info@niceforyou.com

Nice in Italy

Nice Padova
Sarmeola di Rubano PD Italia
Tel. +39.049.89.78.93.2
Fax +39.049.89.73.85.2
infopd@niceforyou.com

Nice Roma
Roma Italia
Tel. +39.06.72.67.17.61
Fax +39.06.72.67.56.30
informa@niceforyou.com

Nice in the World

Nice France
Buchelay
Tel. +33.(0)1.30.33.95.95
Fax +33.(0)1.30.33.95.96
info@fr.niceforyou.com

Nice Rhône-Alpes
Decines Charpieu France
Tel. +33.(0)4.78.26.56.53
Fax +33.(0)4.78.26.57.53
infolyon@fr.niceforyou.com

Nice France Sud
Autagne France
Tel. +33.(0)4.42.62.42.52
Fax +33.(0)4.42.62.42.50
informarseille@fr.niceforyou.com

Nice España Madrid
Tel. +34.9.16.16.33.00
Fax +34.9.16.16.30.10
info@es.niceforyou.com

Nice España Barcelona
Tel. +34.9.35.88.34.32
Fax +34.9.35.88.42.49
info@es.niceforyou.com

Nice Polska
Pruszkow
Tel. +48.22.728.33.22
Fax +48.22.728.25.10
info@pl.niceforyou.com

Nice Belgium
Leuven (Heverlee)
Tel. +32.(0)16.38.69.00
Fax +32.(0)16.38.69.01
info@be.niceforyou.com

Nice UK
Chesterfield
Tel. +44.87.07.55.30.10
Fax +44.87.07.55.30.11
info@uk.niceforyou.com

Nice Romania
Cluj Napoca
Tel/Fax +40.264.45.31.27
info@ro.niceforyou.com

Nice Deutschland
Gelnhausen-Haller
Tel. +49.60.51.91.52-0
Fax +49.60.51.91.52-119
info@de.niceforyou.com

Nice China
Shanghai
Tel. +86.21.575.701.46
+86.21.575.701.45
Fax +86.21.575.701.44
info@cn.niceforyou.com

COMPANY WITH QUALITY SYSTEM CERTIFIED BY DNV =ISO 9001/2000=

Codice: IST212.4862 - Rev. 00 del 26 - 10 - 2005

Nice Gate is the doors and gate automation division of Nice
Nice Screen is the rolling shutters and awnings automation division of Nice

www.niceforyou.com

ENGLISH

SAFETY PRECAUTIONS AND WARNINGS
Warning! The installation of the product must be carried out by qualified personnel in compliance with current legislation, standards and regulations, and the directions provided in this manual. The following warnings must be complied with:

• Check that the product's power supply voltage is the same as that of the control unit terminals for the connection of the flashing light.
• The control unit should ideally be disconnected from the power supply before making any electrical connections.

PRODUCT DESCRIPTION AND APPLICATIONS
Moonlight is a line of flashing lights for gate, garage door and barrier gate operator automation systems; **any other use is forbidden and improper.**

CHECKS PRIOR TO INSTALLATION
• Check the integrity of the packaging before opening it and after opening, check that the product inside is intact.
• Check that the location chosen for the installation guarantees that the flashing light can be fully and easily seen from a distance.
• Check that the location chosen for the installation can be easily accessed for future maintenance (e.g. replacement of the bulb).
• Check that the surface to which the flashing light is to be secured is solid in order to guarantee a secure fixing.

PRODUCT INSTALLATION
To install the product, perform the following steps in the order indicated in **Fig. A-B**. The product can be fixed to both a horizontal surface, as well as a vertical surface. **Warning:** do not fit the product in positions other than those indicated in **Fig. C**.

– Warning: when connecting the electrical wires, follow the graphic indications on the two terminals (= Bulb; = Aerial).

REPLACEMENT OF THE BULB
To replace a blown bulb, proceed as follows referring to **Fig. A-B**:
a) - turn off the power supply to the flashing light;
b) - with a screwdriver, push in the two clips highlighted by the symbol and slide the transparent cover off;
c) - slide the bulb support out of the cover, and replace the blown bulb with another having the same characteristics;
d) - then assemble the flashing light following steps **10**, **11** and **12** of **Fig. A-B**.

DISPOSAL
As for the installation, the disposal of the product at the end of its effective life, must be performed by qualified personnel.
This product is made of various types of materials, some of which can be recycled while others must be disposed of. Enquire about the recycling or disposal systems available for this product category in compliance with regulations locally in force.
Warning: some parts of the product may contain polluting or hazardous substances that, if incorrectly disposed of, could have a damaging effect on the environment or on the health of individuals.
As indicated by the symbol (**Fig. D**), this product must not be disposed of in household waste. Perform "separated collection" for disposal in compliance with regulations locally in force, or return the product to the manufacturer when purchasing a replacement.
Warning: Heavy fines may be imposed by local laws for the illegal disposal of this product.

TECHNICAL CHARACTERISTICS

Model:	ML	ML110	ML24	MLB	MLBT
Power supply:	230V 50/60Hz	120V 50/60Hz	24V DC or 50/60Hz	12V DC or 50/60Hz	12V DC or 50/60Hz
Bulb:	230V 40W (E14)	120V 40W (E14)	24V 25W (E14)	12V 21W (BA15)	12V 21W (BA15) *
Internal flashing light:	Yes	Yes	Yes	No	No
Aerial frequency:	433,92MHz	433,92MHz	433,92MHz	433,92MHz	433,92MHz
Max operating cycle:	33% (5' ton, 10' toff)	33% (5' ton, 10' toff)	50% (5' ton, 5' toff)	50% (5' ton, 5' toff)	50% (5' ton, 5' toff)
Protection class:	IP44	IP44	IP44	IP44	IP44
Operating temperature:	-20 ÷ 50°C	-20 ÷ 50°C	-20 ÷ 50°C	-20 ÷ 50°C	-20 ÷ 50°C
Colour:	Orange	Orange	Orange	Orange	Transparent
Dimensions (W, D, H mm):	150 x 92 x 196	150 x 92 x 196	150 x 92 x 196	150 x 92 x 196	150 x 92 x 196

NOTES: • (*) Orange bulb. • All the technical characteristics refer to a room temperature of 20°C (± 5°C). • Nice S.p.a. reserves the right to modify their products any time they deem necessary, guaranteeing their functionality and fitness for the intended purposes.

ITALIANO

PRECAUZIONI E AVVERTENZE PER LA SICUREZZA
Attenzione! L'installazione del prodotto deve essere effettuata da personale qualificato, nel rispetto di leggi e norme vigenti sul territorio e delle istruzioni contenute in questo manuale. È importante rispettare le seguenti avvertenze:

• Verificare che la tensione di alimentazione del prodotto sia la stessa di quella presente sui morsetti della Centrale, dedicati al collegamento del lampeggiante.
• Prima di effettuare i collegamenti elettrici è opportuno togliere tensione elettrica alla Centrale.

DESCRIZIONE DEL PRODOTTO E DESTINAZIONE D'USO
Moonlight è una linea di lampeggianti per l'automazione di cancelli, portoni di garage e alzabarriere stradali; **qualsiasi altro uso è vietato e improprio.**

VERIFICHE PRIMA DELL'INSTALLAZIONE
• Verificare l'integrità dell'imballo prima di aprirlo e, una volta aperto, controllare l'integrità del prodotto all'interno.
• Verificare che l'ambiente prescelto per l'installazione garantisca all'utente una visibilità totale e da lunga distanza del lampeggiante.
• Verificare che la posizione prescelta per l'installazione consenta in futuro un facile accesso per la manutenzione (esempio: la sostituzione della lampada).
• Verificare che la superficie prescelta per l'installazione sia solida e che possa, quindi, garantire un fissaggio stabile.

INSTALLAZIONE DEL PRODOTTO
Per installare il prodotto, effettuare i vari passi del lavoro seguendo l'ordine della numerazione presente nella **Fig. A-B**. Il prodotto può essere fissato sia su un piano orizzontale, sia su una parete verticale. **Attenzione:** non montare il prodotto in posizioni diverse da quelle di **Fig. C**.

– Attenzione: nell'effettuare il collegamento dei cavi elettrici, rispettare le indicazioni grafiche presenti sui morsetti (= Lampada; = Antenna).

SOSTITUZIONE DELLA LAMPADA
Per sostituire la lampada bruciata, procedere nel modo seguente, facendo riferimento alla **Fig. A-B**:
a) - togliere l'alimentazione elettrica al lampeggiante;
b) - con l'aiuto di un cacciavite, spingere prima verso l'interno i due incastri evidenziati dal simbolo e sfilare poi la calotta trasparente;
c) - estrarre dall'interno della calotta il supporto della lampada, facendolo scorrere verso l'esterno e sostituire la lampada bruciata con una di pari caratteristiche;
d) - assemblare infine il lampeggiante eseguendo il passo **10**, **11** e **12** di **Fig. A-B**.

SMALTIMENTO
Come per le operazioni d'installazione, anche al termine della vita di questo prodotto, le operazioni di smantellamento devono essere eseguite da personale qualificato.
Questo prodotto è costituito da vari tipi di materiali alcuni possono essere riciclati, altri devono essere smaltiti. Informatevi sui sistemi di riciclaggio o smaltimento previsti dai regolamenti vigenti nel vostro territorio, per questa categoria di prodotto.
Attenzione: alcune parti del prodotto possono contenere sostanze inquinanti o pericolose che, se disperse, potrebbero provocare effetti dannosi sull'ambiente e sulla salute umana.
Come indicato dal simbolo (**Fig. D**), è vietato gettare questo prodotto nei rifiuti domestici. Eseguire quindi la "raccolta separata" per lo smaltimento, secondo i metodi previsti dai regolamenti vigenti nel vostro territorio, oppure riconsegnare il prodotto al venditore nel momento dell'acquisto di un nuovo prodotto equivalente.
Attenzione: i regolamenti locali possono prevedere pesanti sanzioni in caso di smaltimento abusivo di questo prodotto.

CARATTERISTICHE TECNICHE

Modello:	ML	ML110	ML24	MLB	MLBT
Alimentazione:	230V 50/60Hz	120V 50/60Hz	24V DC o 50/60Hz	12V DC o 50/60Hz	12V DC o 50/60Hz
Lampada:	230V 40W (E14)	120V 40W (E14)	24V 25W (E14)	12V 21W (BA15)	12V 21W (BA15) *
Lampeggiatore interno:	Sì	Sì	Sì	No	No
Frequenza antenna:	433,92MHz	433,92MHz	433,92MHz	433,92MHz	433,92MHz
Ciclo max funzionamento:	33% (5' ton, 10' toff)	33% (5' ton, 10' toff)	50% (5' ton, 5' toff)	50% (5' ton, 5' toff)	50% (5' ton, 5' toff)
Grado di protezione:	IP44	IP44	IP44	IP44	IP44
Temperatura funzionamento:	-20 ÷ 50°C	-20 ÷ 50°C	-20 ÷ 50°C	-20 ÷ 50°C	-20 ÷ 50°C
Colore:	Arancio	Arancio	Arancio	Arancio	Trasparente
Dimensioni (L, P, H mm):	150 x 92 x 196	150 x 92 x 196	150 x 92 x 196	150 x 92 x 196	150 x 92 x 196

NOTE: • (*) Lampada in colore arancio. • Tutte le caratteristiche tecniche riportate, sono riferite ad una temperatura ambientale di 20°C (± 5°C). • Nice S.p.a. si riserva il diritto di apportare modifiche al prodotto, in qualsiasi momento lo riterrà necessario, mantenendone le stesse funzionalità e destinazione d'uso.

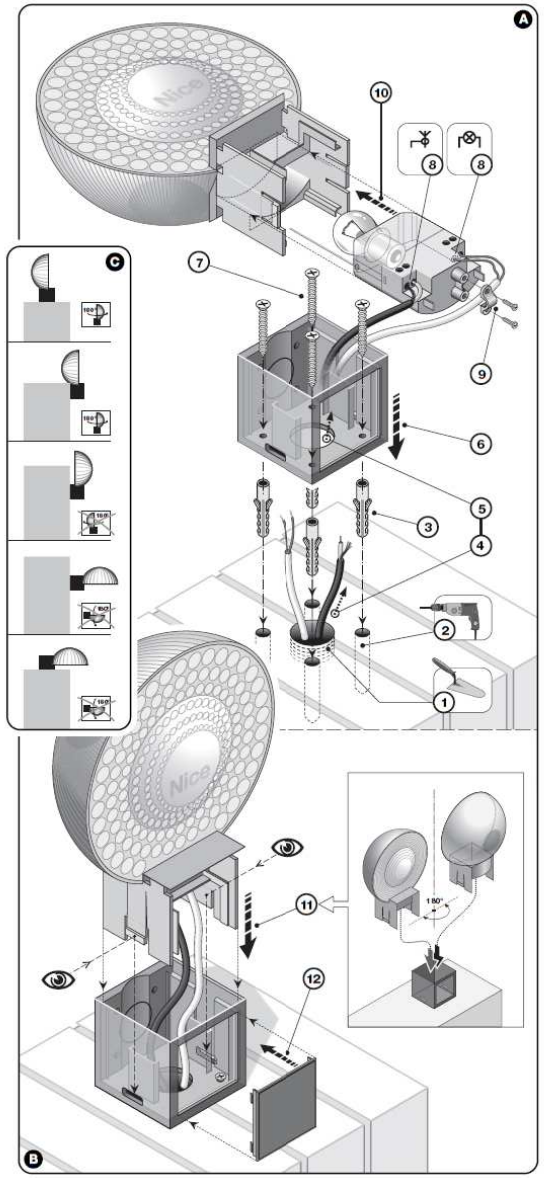

FRANÇAIS

PRÉCAUTIONS ET CONSIGNES DE SÉCURITÉ
Attention ! L'installation du produit doit être effectuée par du personnel qualifié, conformément aux lois et normes en vigueur sur le territoire et aux instructions contenues dans cette notice. Il est important de respecter les consignes suivantes :

• Vérifier que la tension d'alimentation du produit correspond à celle qui est présente sur les bornes de la logique de commande dédiées au branchement du clignotant ;
• Avant d'effectuer les branchements électriques, il est nécessaire de couper l'alimentation de la logique de commande.

DESCRIPTION DU PRODUIT ET APPLICATION
Moonlight est une ligne de clignotants pour l'automatisation de portails, portes de garage, barrières levantes ; **toute autre utilisation est interdite et impropre.**

VÉRIFICATIONS AVANT L'INSTALLATION
• Vérifier l'intégrité de l'emballage avant de l'ouvrir puis, après l'avoir ouvert, contrôler l'intégrité du produit ;
• Vérifier que l'emplacement choisi pour l'installation garantit à l'utilisateur une visibilité totale, même de loin, du clignotant ;
• Vérifier que la position choisie pour l'installation permet d'accéder facilement au dispositif pour les éventuelles opérations de maintenance (exemple : changer l'ampoule) ;
• Vérifier que la surface choisie pour l'installation est solide et peut donc garantir une fixation stable.

INSTALLATION DU PRODUIT
Pour installer le produit, effectuer les différentes opérations dans l'ordre indiqué par la numérotation sur la **Fig. A-B**. Le produit peut être fixé soit sur un plan horizontal, soit sur un mur. **Attention :** ne pas monter le produit dans des positions différentes de celles de la **Fig. C**.

– Attention : lors du branchement des câbles électriques, respecter les indications graphiques présentes sur les deux bornes (= Ampoule; = Antenne).

REMPLACEMENT DE L'AMPOULE
Pour changer l'ampoule grillée, procéder de la façon suivante en suivant les indications de la **Fig. A-B** :
a) - couper l'alimentation électrique du clignotant ;
b) - avec un tournevis, pousser d'abord vers l'intérieur les deux dents identifiées par le symbole puis retirer la calotte transparente ;
c) - extraire de l'intérieur de la calotte le support de la lampe en le faisant coulisser vers l'extérieur et remplacer l'ampoule grillée par une autre de caractéristiques identiques ;
d) - assembler le clignotant en effectuant les phases **10**, **11** et **12** de **Fig. A-B**.

MISE AU REBUT
Comme pour l'installation, à la fin de la durée de vie de ce produit, les opérations de démantèlement doivent être effectuées par du personnel qualifié.
Ce produit est constitué de différents types de matériaux : certains peuvent être recyclés, d'autres doivent être mis au rebut. Informez-vous sur les systèmes de recyclage ou de mise au rebut prévus par les normes en vigueur dans votre région pour cette catégorie de produit.
Attention : certains composants du produit peuvent contenir des substances polluantes ou dangereuses qui pourraient avoir des effets nuisibles sur l'environnement et sur la santé des personnes s'ils n'étaient pas adéquatement éliminés.
Comme l'indique le symbole de la **Fig. D**, il est interdit de jeter ce produit avec les ordures ménagères. Procéder à la « collecte différenciée » des composants pour leur traitement conformément aux méthodes prescrites par les normes locales en vigueur ou restituer le produit au vendeur lors de l'achat d'un nouveau produit équivalent.
Attention : Certains règlements locaux peuvent appliquer de lourdes sanctions en cas d'élimination prohibée de ce produit.

CARACTÉRISTIQUES TECHNIQUES

Modèle :	ML	ML110	ML24	MLB	MLBT
Alimentation :	230V 50/60Hz	120V 50/60Hz	24 Vcc ou 50/60 Hz	12 Vcc ou 50/60 Hz	12 Vcc ou 50/60 Hz
Ampoule :	230V 40W (E14)	120V 40W (E14)	24V 25W (E14)	12V 21W (BA15)	12V 21W (BA15) *
Clignotant interne :	Oui	Oui	Oui	Non	Non
Fréquence antenne :	433,92 MHz	433,92 MHz	433,92 MHz	433,92 MHz	433,92 MHz
Cycle max. fonctionnement :	33% (5' ton, 10' toff)	33% (5' ton, 10' toff)	50% (5' ton, 5' toff)	50% (5' ton, 5' toff)	50% (5' ton, 5' toff)
Indice de protection :	IP44	IP44	IP44	IP44	IP44
Température de fonctionnement :	-20 ÷ 50°C	-20 ÷ 50°C	-20 ÷ 50°C	-20 ÷ 50°C	-20 ÷ 50°C
Couleur :	Orange	Orange	Orange	Orange	Transparent
Dimensions (L, P, H mm) :	150 x 92 x 196	150 x 92 x 196	150 x 92 x 196	150 x 92 x 196	150 x 92 x 196

NOTES : • (*) Ampoule de couleur orange. • Toutes les caractéristiques techniques indiquées se réfèrent à une température ambiante de 20 °C (± 5 °C). • NICE s.p.a. se réserve le droit d'apporter des modifications aux produits à tout moment si elle le jugera nécessaire, en garantissant dans tous les cas le même bon fonctionnement et le type d'utilisation prévus.

ESPAÑOL

PRECAUCIONES Y ADVERTENCIAS DE SEGURIDAD
¡Atención! El producto debe ser instalado por personal cualificado, respetando las leyes y normas vigentes en el territorio y las instrucciones contenidas en este manual. Es importante respetar las siguientes advertencias:

• Controle que la tensión de alimentación del producto sea aquella presente en los bornes de la Central, dedicados a la conexión de la luz intermitente.
• Antes de hacer las conexiones eléctricas es oportuno regular la tensión eléctrica en la Central.

DESCRIPCIÓN DEL PRODUCTO Y USO PREVISTO
Moonlight es una línea de luces intermitentes para automatizar cancelas, portones de garaje y accionadores de barreras; **cualquier otro uso está prohibido y es inadecuado.**

CONTROLES ANTES DE LA INSTALACIÓN
• Controle el estado del embalaje antes de abrirlo y, una vez abierto, controle la integridad del producto en su interior.
• Controle que el lugar escogido para la instalación garantice al usuario una visibilidad absoluta y una larga vida útil de la luz intermitente.
• Controle que la posición escogida para la instalación permita en un futuro un acceso fácil para el mantenimiento (por ejemplo, la sustitución de la bombilla).
• Controle que la superficie escogida para la instalación sea sólida y que pueda garantizar una fijación estable.

INSTALACIÓN DEL PRODUCTO
Para instalar el producto, respete los pasos siguiendo el orden de la numeración presente en la **Fig. A-B**. El producto puede fijarse tanto sobre una superficie horizontal, como sobre una pared vertical. **Atención:** no monte el producto en posiciones diferentes de aquellas indicadas en la **Fig. C**.

– Atención: al conectar los cables eléctricos, respete las indicaciones gráficas de los dos bornes (= Lámpara; = Antena).

SUSTITUCIÓN DE LA BOMBILLA
Para sustituir la bombilla quemada, proceda de la siguiente manera, tomando como referencia las **Figs. A-B**:
a) - corte la alimentación eléctrica de la luz intermitente;
b) - con un destornillador, empuje primero hacia adentro los dos encastres identificados por los símbolos y extraiga la tapa transparente;
c) - extraiga del interior de la tapa el soporte de la bombilla, desplazándolo hacia fuera y sustituya la bombilla quemada con una con las mismas características;
d) - por último ensamble la luz intermitente efectuando los pasos **10**, **11** y **12** de las **Figs. A-B**.

DESGUACE
Al igual que para la instalación, también las operaciones de desguace, al final de la vida útil de este producto, deben ser efectuadas por personal cualificado.
Este producto está formado de varios tipos de materiales: algunos pueden reciclarse y otros deben eliminarse. Infórmese sobre los sistemas de reciclaje o eliminación previstos por las normas vigentes locales para esta categoría de producto.
Atención: algunas partes del producto pueden contener sustancias contaminantes o peligrosas; si se abandonarán en el medio ambiente podrían ser perjudiciales para el ambiente y para la salud de las personas.
Como indicado por el símbolo (**Fig. D**), está prohibido arrojar este producto en los residuos domésticos. Para la eliminación, realice la recogida diferenciada, según los métodos previstos por las normas vigentes locales, o bien entregue el producto al vendedor cuando compre un nuevo producto equivalente.
Atención: las normas locales pueden prever sanciones importantes en el caso de eliminación abusiva de este producto.

CARACTERÍSTICAS TÉCNICAS

Modelo:	ML	ML110	ML24	MLB	MLBT
Alimentación:	230V 50/60Hz	120V 50/60Hz	24V DC o 50/60Hz	12V DC o 50/60Hz	12V DC o 50/60Hz
Bombilla:	230V 40W (E14)	120V 40W (E14)	24V 25W (E14)	12V 21W (BA15)	12V 21W (BA15) *
Luz intermitente interior:	Sí	Sí	Sí	No	No
Frecuencia antena:	433,92 MHz	433,92 MHz	433,92 MHz	433,92 MHz	433,92 MHz
Ciclo máx. funcionamiento:	33% (5' ton, 10' toff)	33% (5' ton, 10' toff)	50% (5' ton, 5' toff)	50% (5' ton, 5' toff)	50% (5' ton, 5' toff)
Clase de protección:	IP44	IP44	IP44	IP44	IP44
Temperatura funcionamiento:	-20 ÷ 50°C	-20 ÷ 50°C	-20 ÷ 50°C	-20 ÷ 50°C	-20 ÷ 50°C
Color:	Naranja	Naranja	Naranja	Naranja	Transparente
Medidas (L, P, H mm):	150 x 92 x 196	150 x 92 x 196	150 x 92 x 196	150 x 92 x 196	150 x 92 x 196

NOTE: • (*) Lámpara de color naranja. • Todas las características técnicas indicadas se refieren a una temperatura de 20°C (± 5°C). • Nice S.p.a. se reserva el derecho de modificar los productos en cualquier momento, manteniendo las mismas funcionalidades y el mismo uso previsto.