FAAC 391

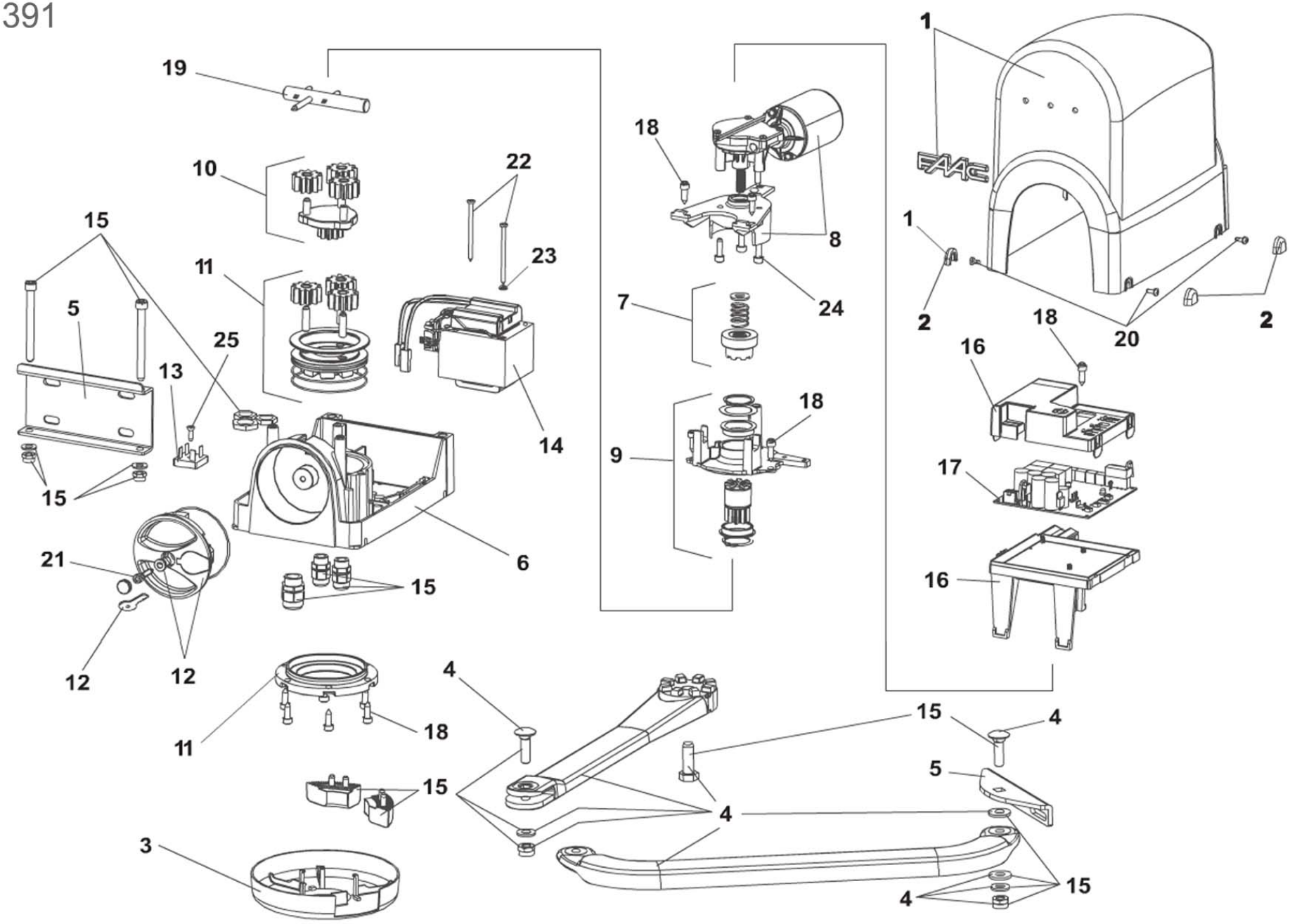

Habitat AUTOMATISME