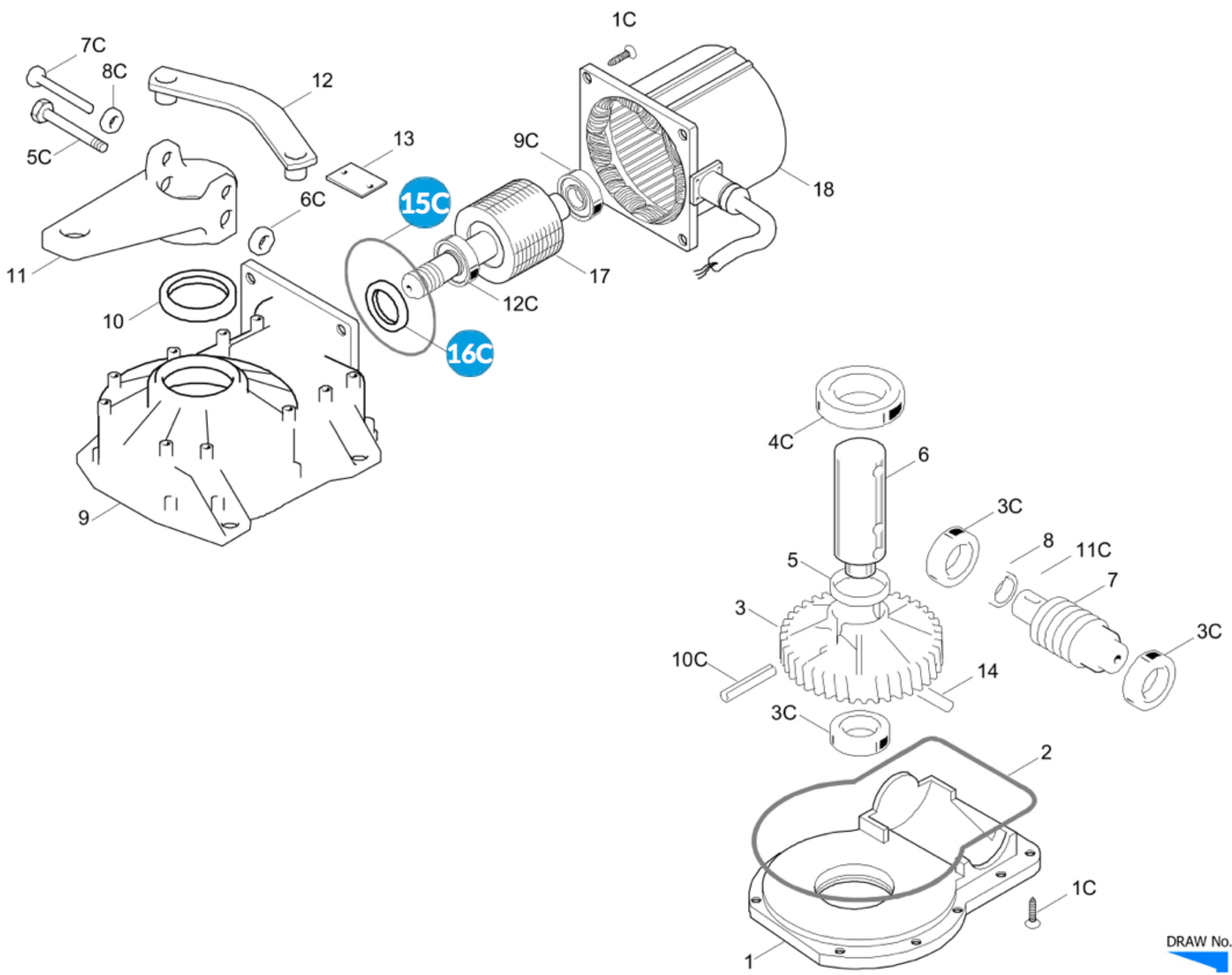

DRAW No.4007/C Serie: FROG-A

Description: FROG A / AL / AV

Date 31.05.02 Ver.: 0.3

CAME